品　　名	セキスイ アルミ大型引戸
タ イ プ	1型 H18 9000mm 片 右引き
呼　　称	アルミヒキド 1−1890S R
高さ・開口幅	H18・9000mm
図面番号	KFTH01190

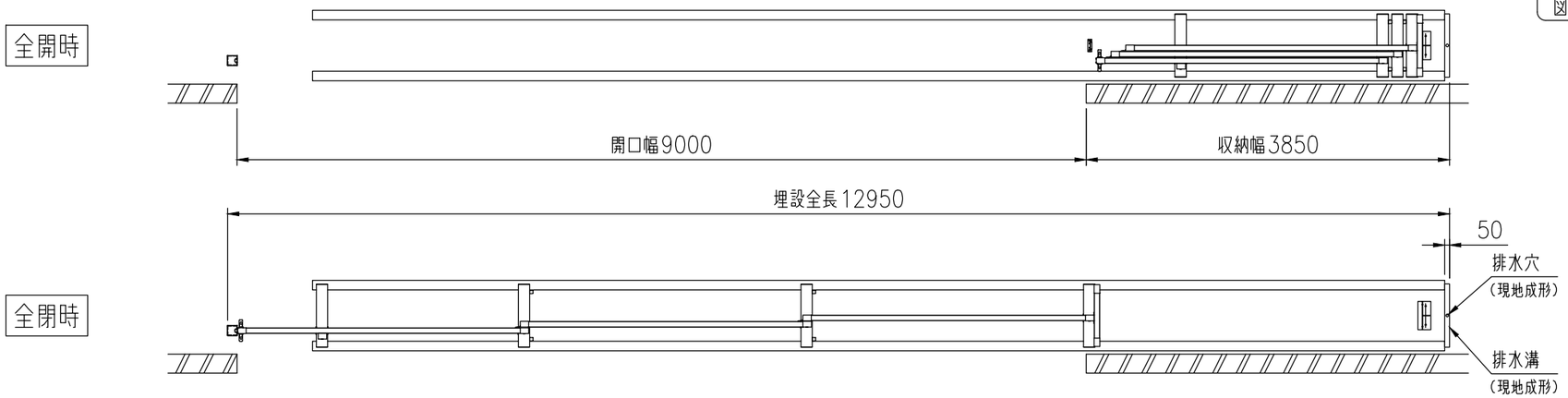

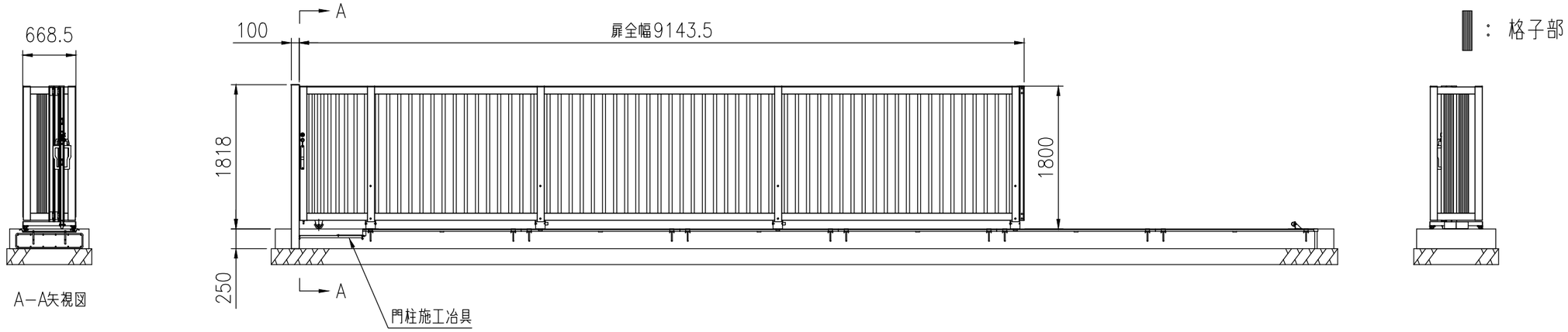

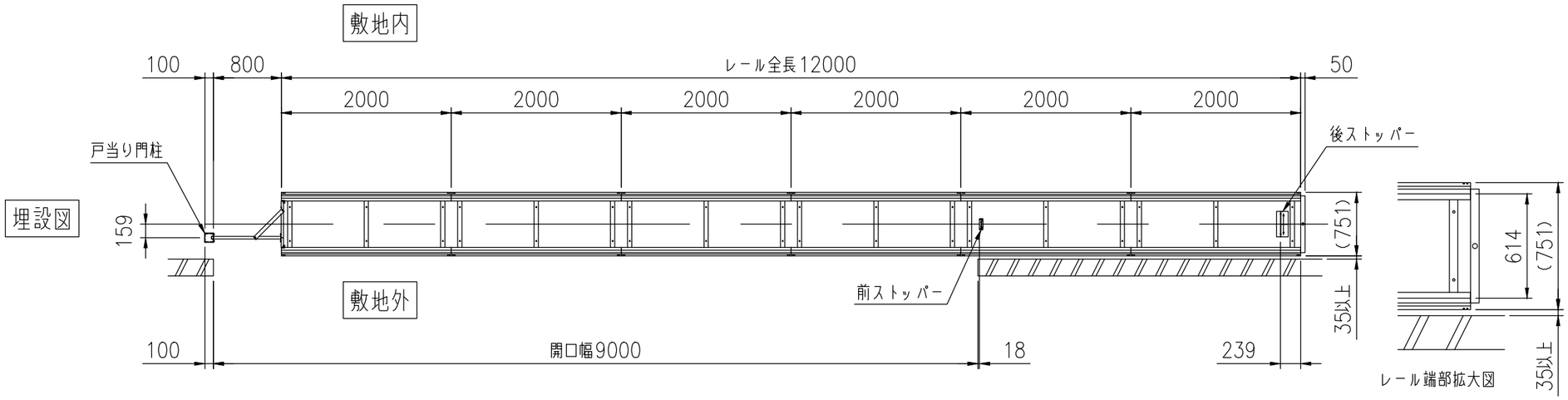

積水樹脂株式会社