品　　名	セキスイ アルミ大型引戸
タ イ プ	1型 H18 7000mm 片 右引き
呼　　称	アルミヒキド 1−1870S R
高さ・開口幅	H18・7000mm
図面番号	KFTH01186

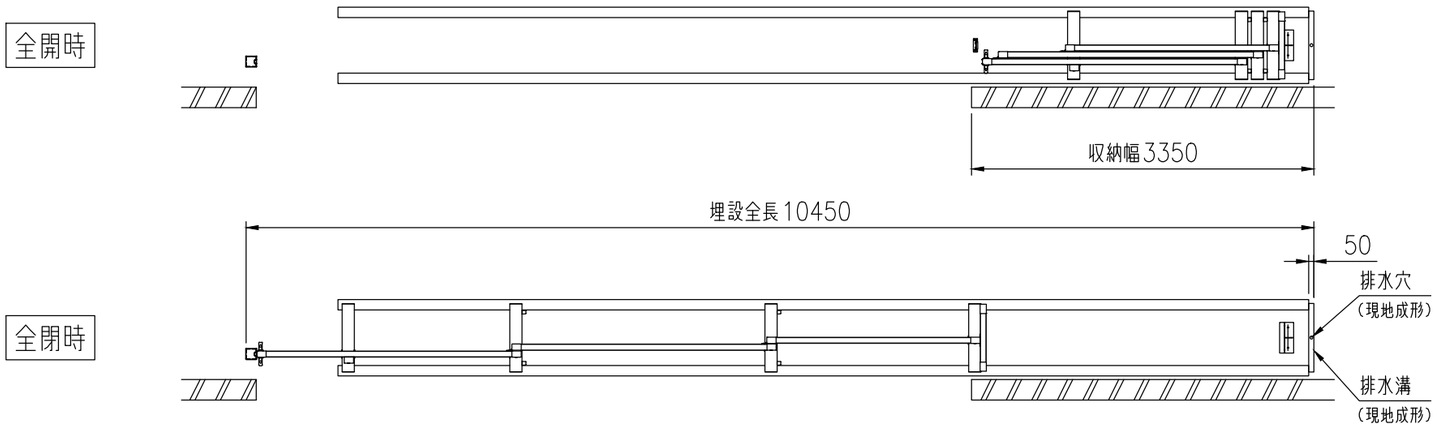

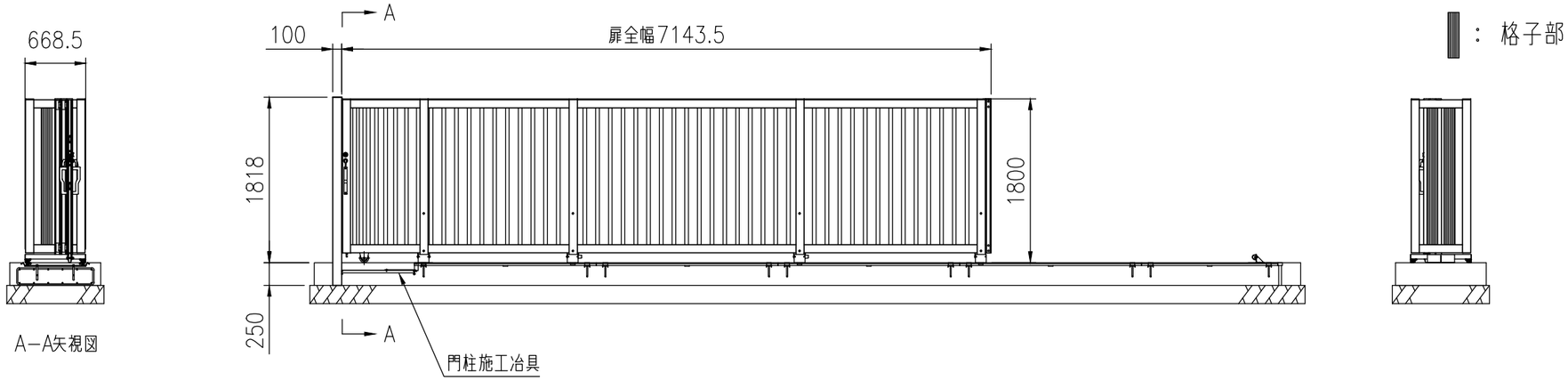

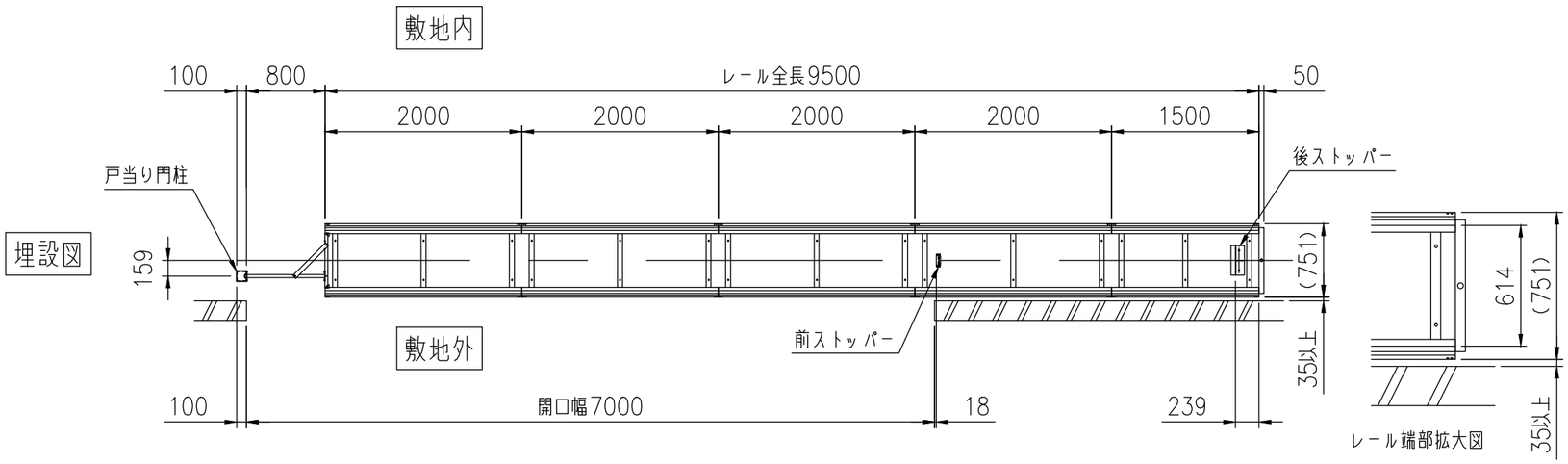

積水樹脂株式会社