品　　名	セキスイ アルミ大型引戸
タ イ プ	1型 H16 12000mm 片 右引き
呼　　称	アルミヒキド 1−16120S R
高さ・開口幅	H16・12000mm
図面番号	KFTH01167

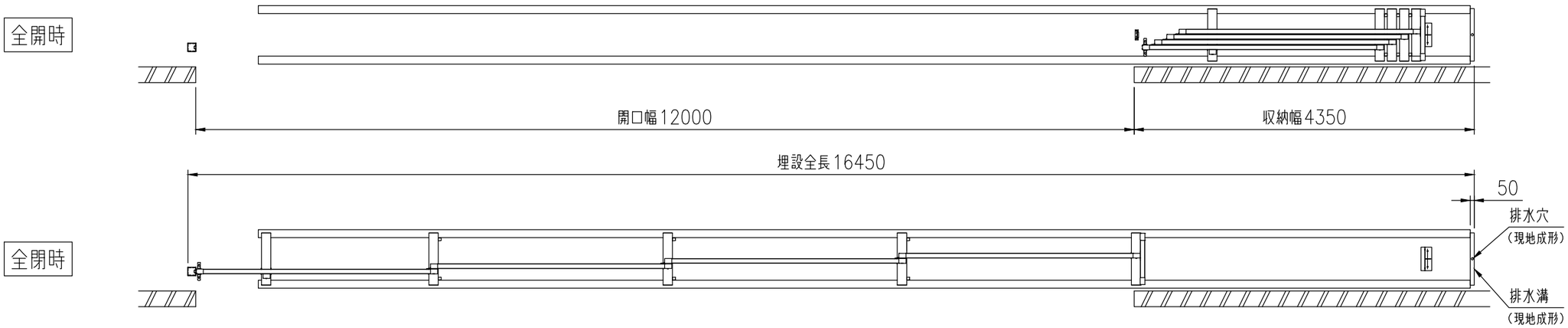

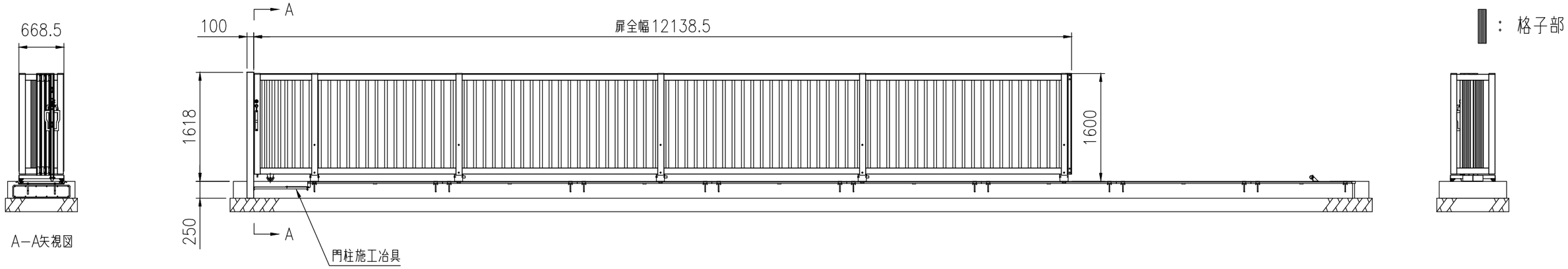

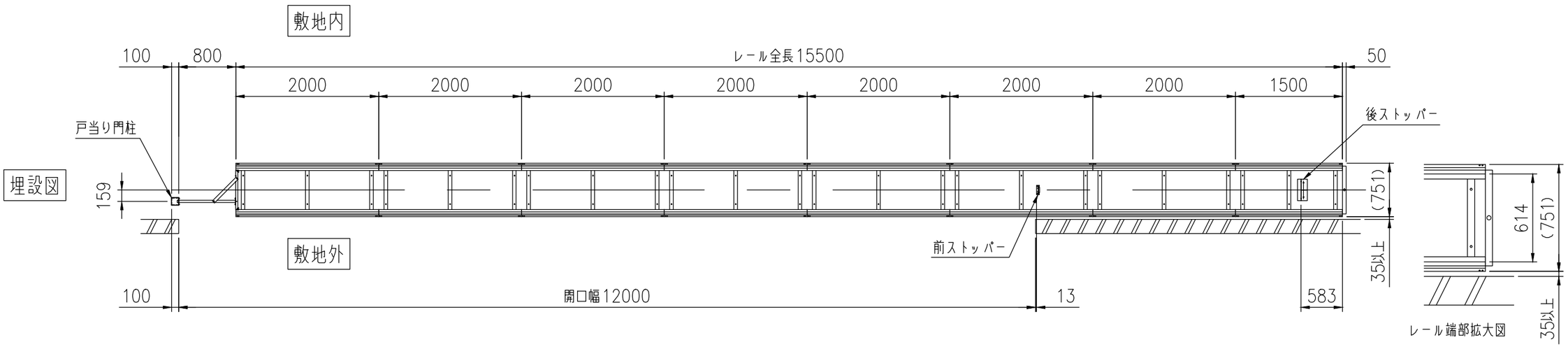

積水樹脂株式会社