品　　名	セキスイ アルミ大型引戸
タ イ プ	1型 H14 12500mm 片 右引き
呼　　称	アルミヒキド 1−14125S R
高さ・開口幅	H14・12500mm
図面番号	KFTH01150

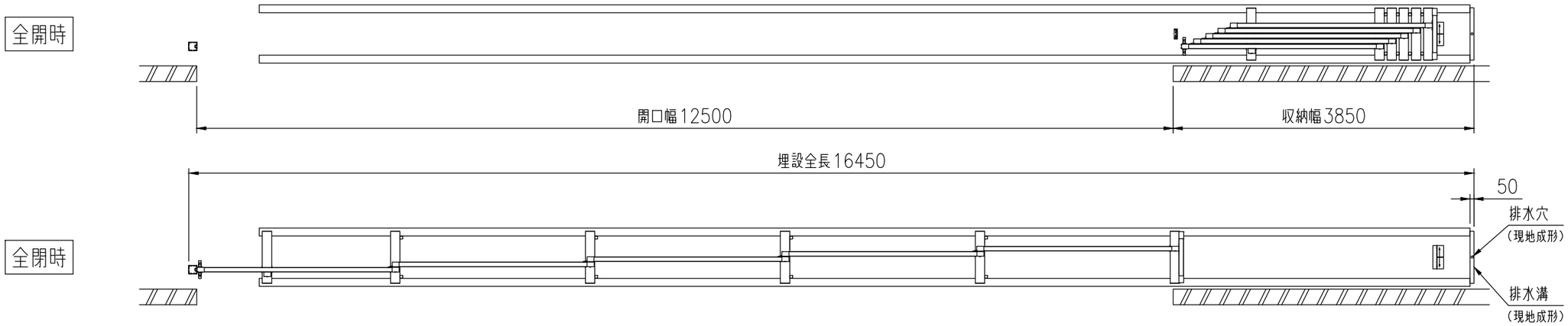

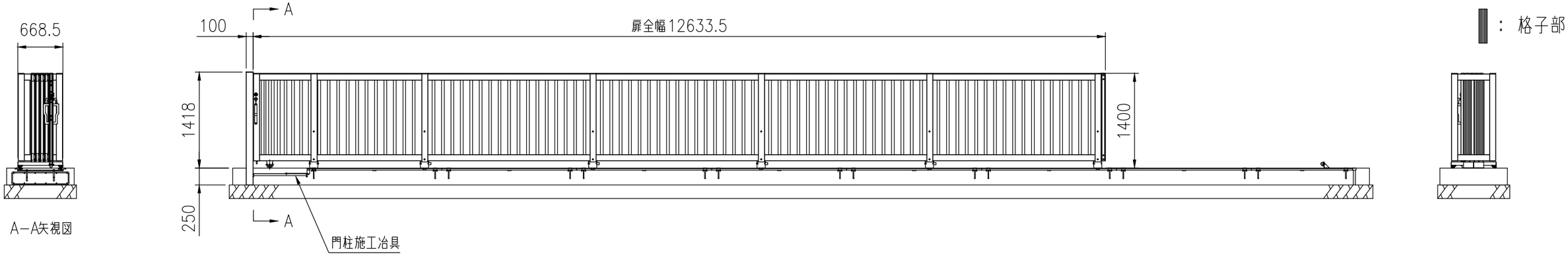

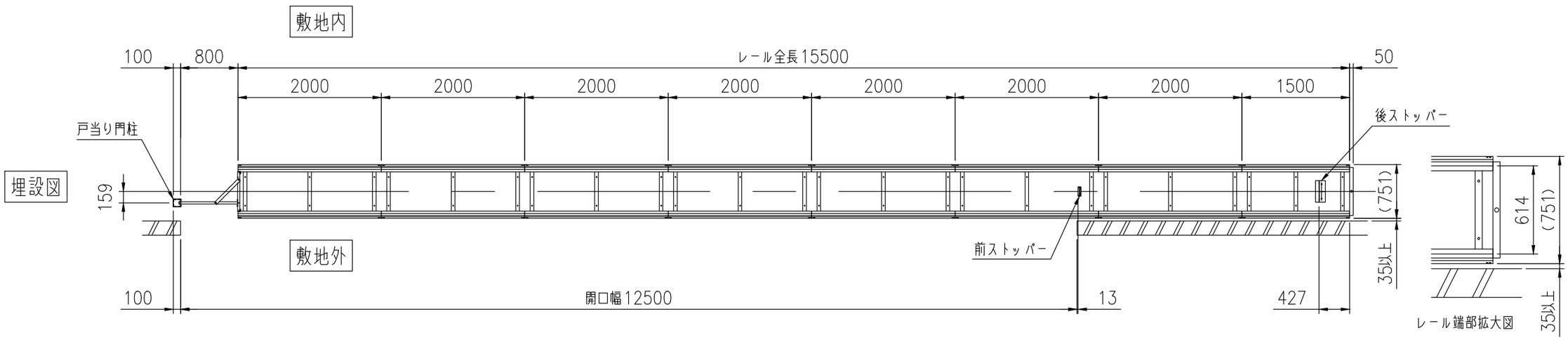

積水樹脂株式会社