品　　名	セキスイ アルミ大型引戸
タ イ プ	1型 H14 9500mm 片 右引き
呼　　称	アルミヒキド 1−1495S R
高さ・開口幅	H14・9500mm
図面番号	KFTH01144

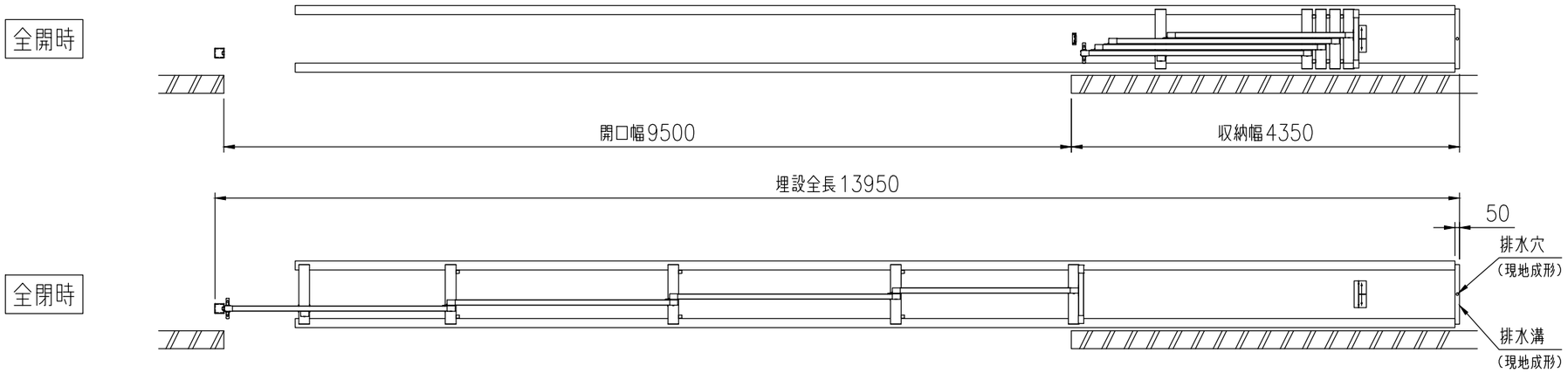

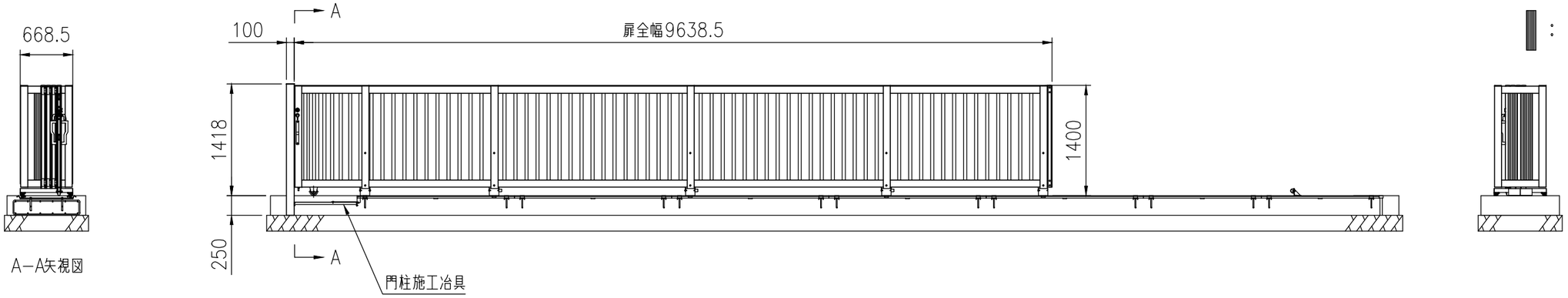

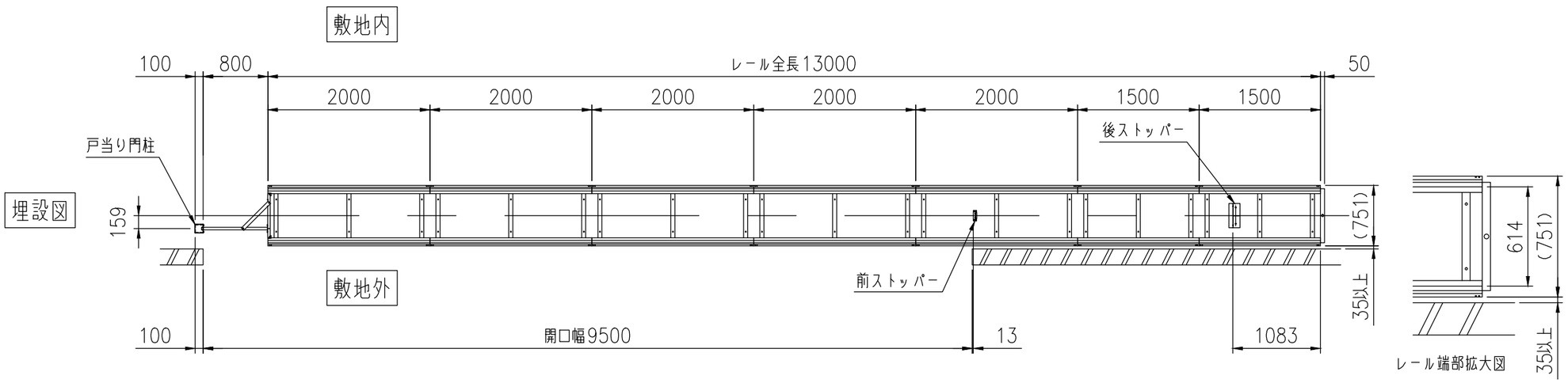

積水樹脂株式会社