品　　名	セキスイ アルミ大型引戸
タ イ プ	1型 H14 3500mm 片 右引き
呼　　称	アルミヒキド 1−1435S R
高さ・開口幅	H14・3500mm
図面番号	KFTH01132

全開時

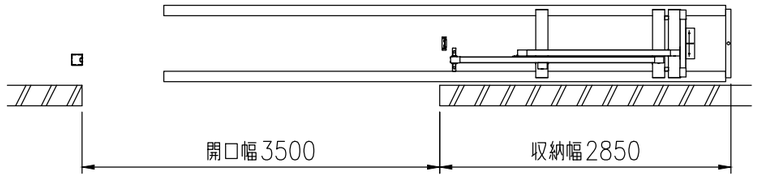

全閉時

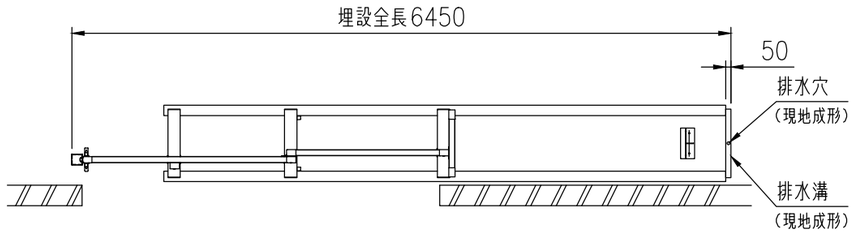

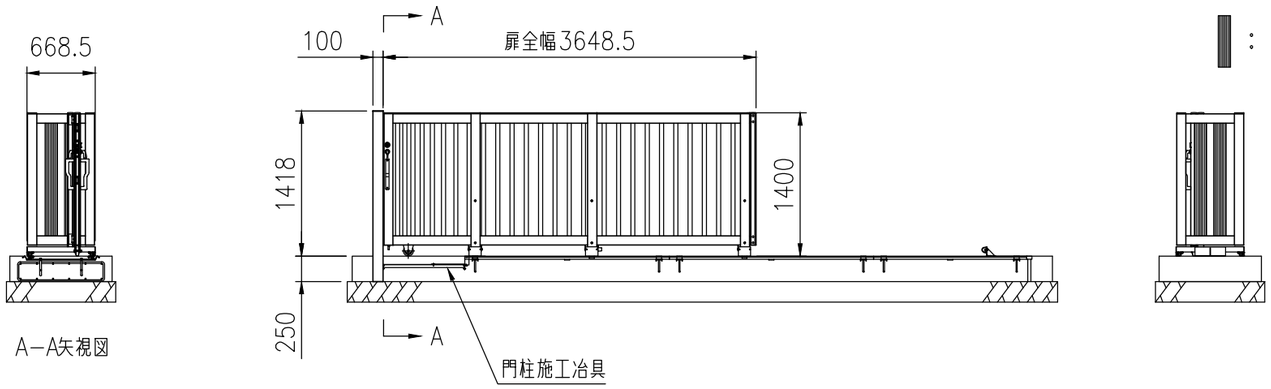

敷地内

埋設図

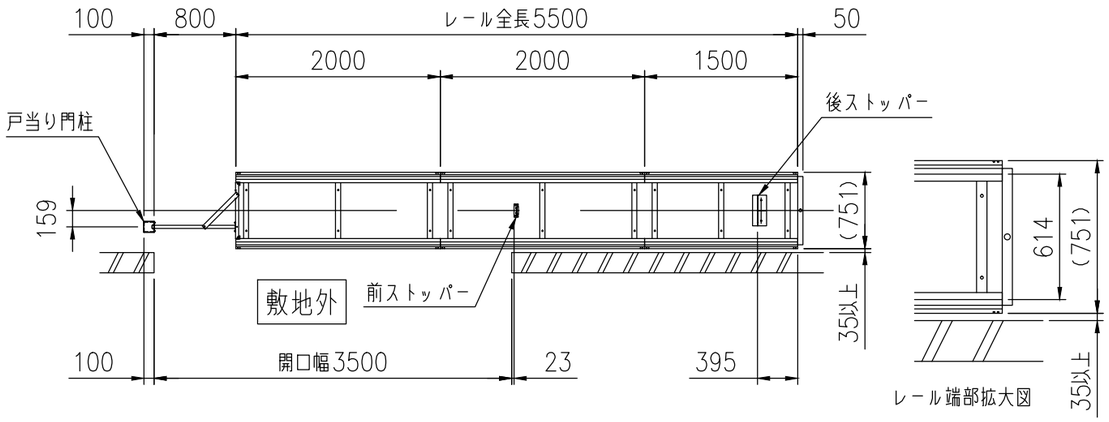

積水樹脂株式会社