品　　名	セキスイ アルミ大型引戸
タ イ プ	1型 H12 11000mm 片 右引き
呼　　称	アルミヒキド 1−12110S R
高さ・開口幅	H12・11000mm
図面番号	KFTH01127

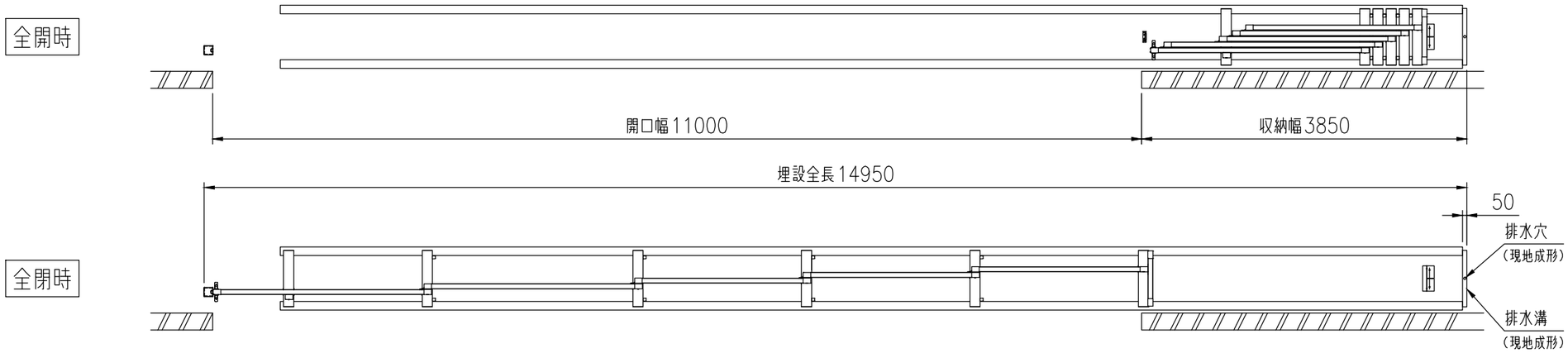

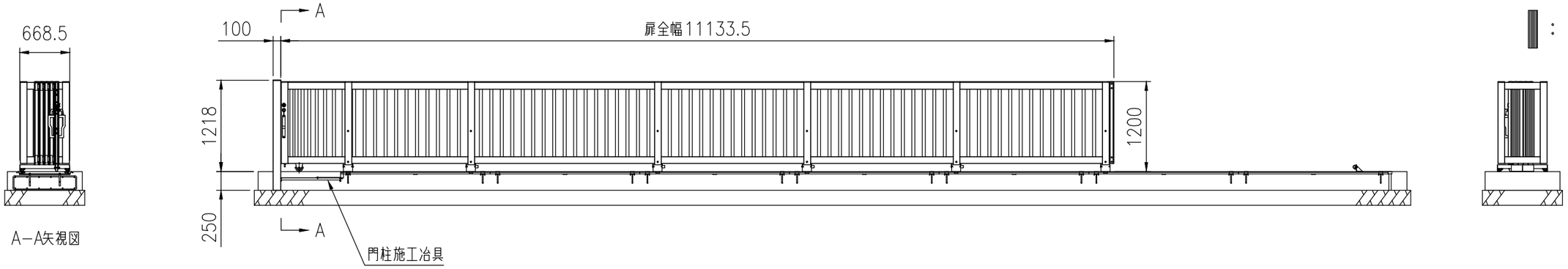

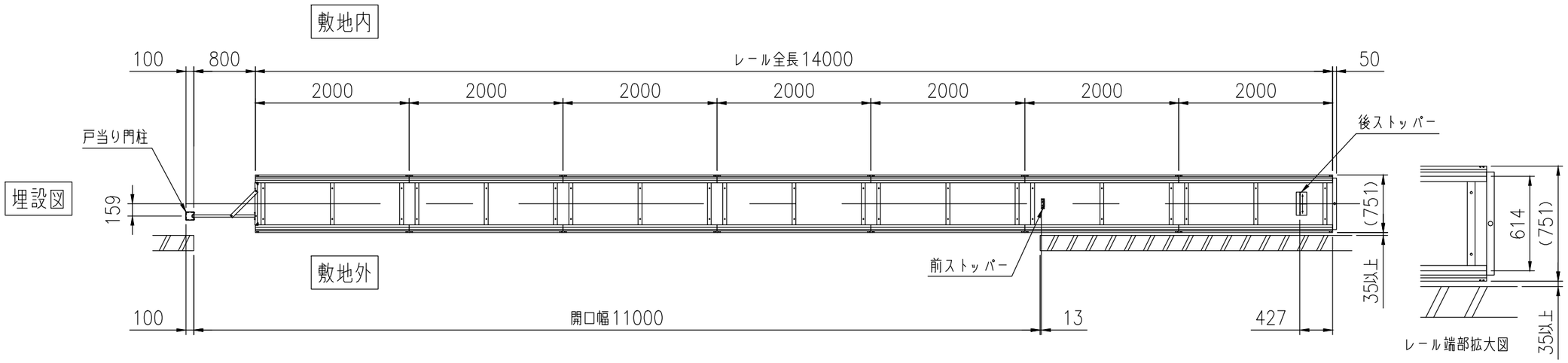

積水樹脂株式会社