| | |
|---|---|
| 品　　名 | セキスイ アルミ大型引戸 |
| タ イ プ | 1型 H12 9000mm 片 右引き |
| 呼　　称 | アルミヒキド 1−1290S R |
| 高さ・開口幅 | H12・9000mm |
| 図面番号 | KFTH01123 |

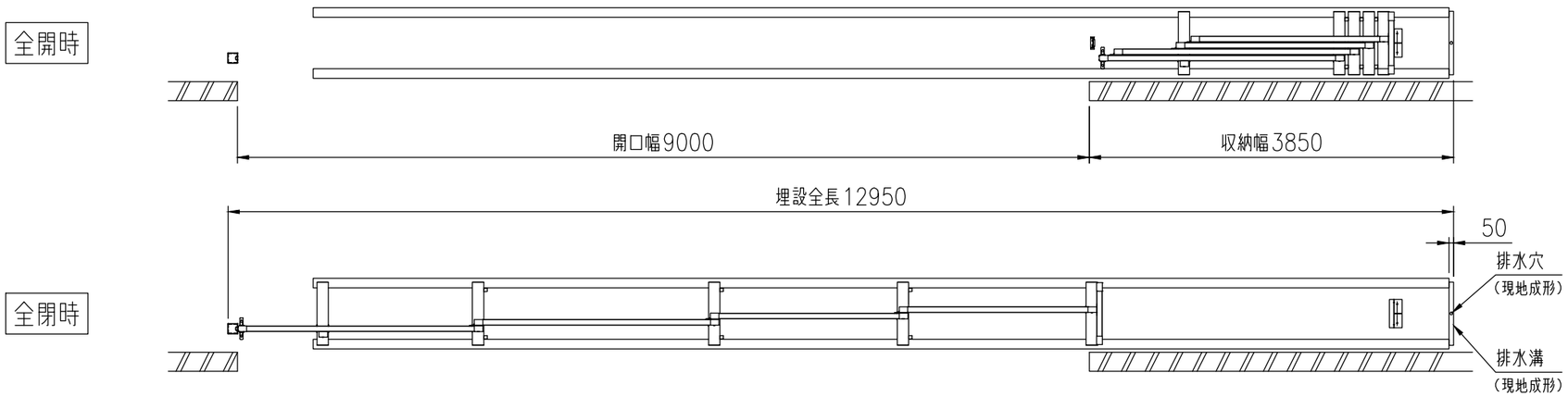


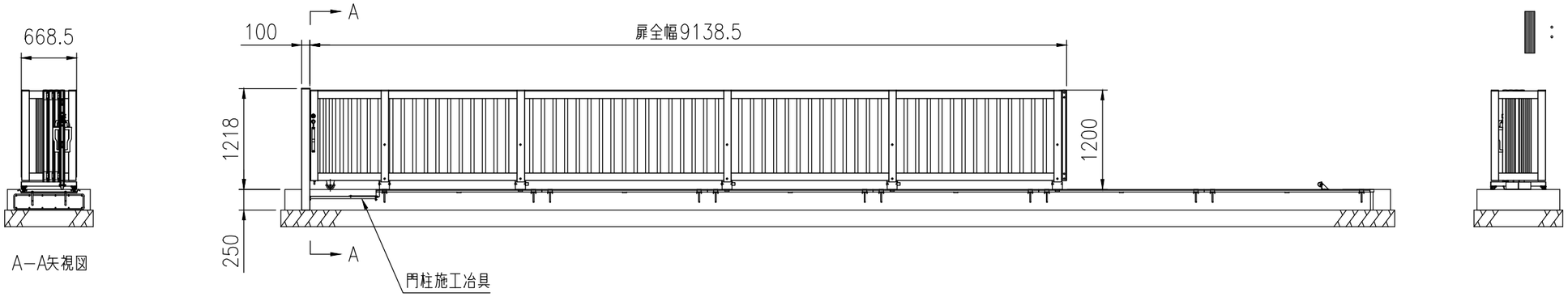


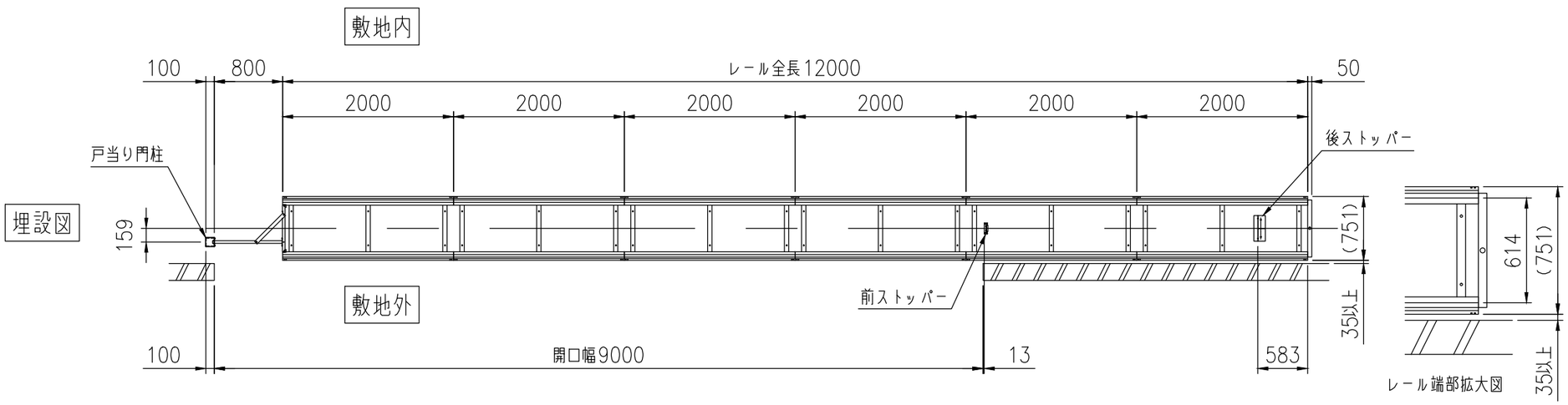


積水樹脂株式会社