品　　名	セキスイ アルミ大型引戸
タ イ プ	1型 H12 6500mm 片 右引き
呼　　称	アルミヒキド 1−1265S R
高さ・開口幅	H12・6500mm
図面番号	KFTH01118

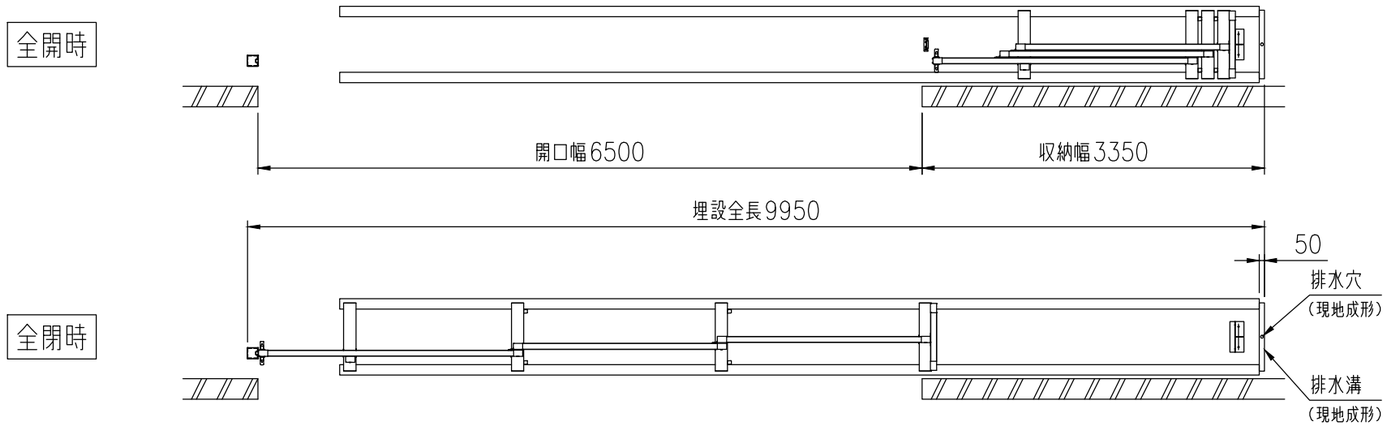

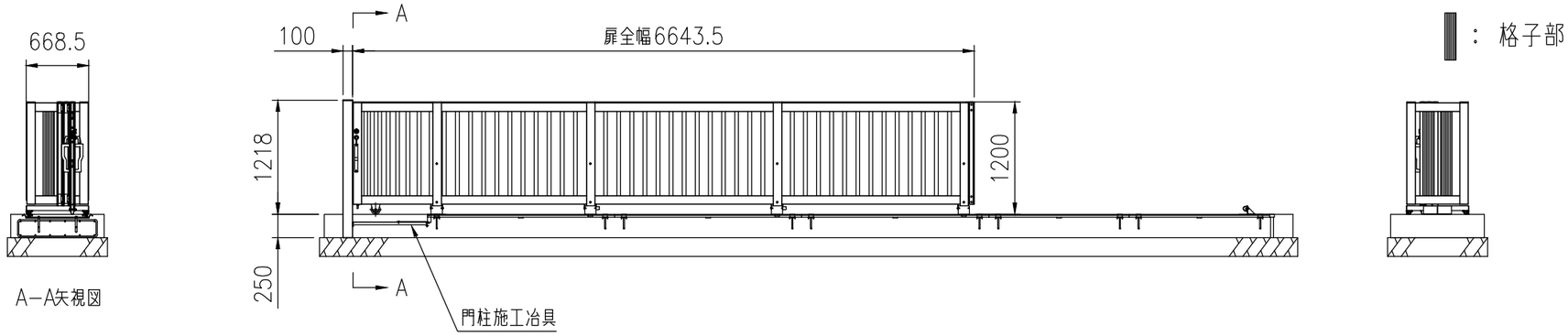

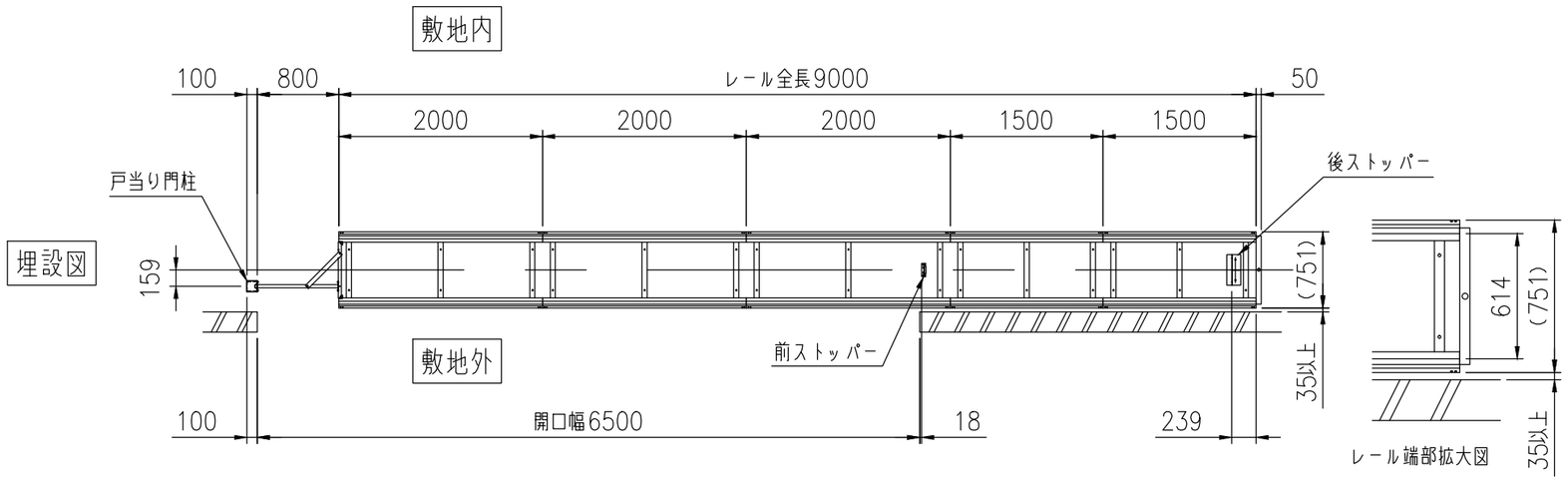

積水樹脂株式会社