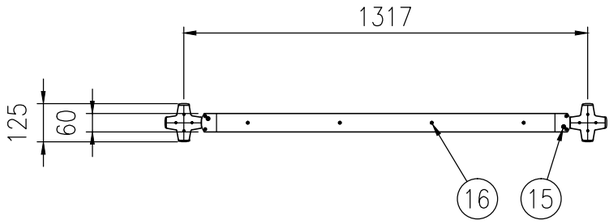

設置図 S=1/20

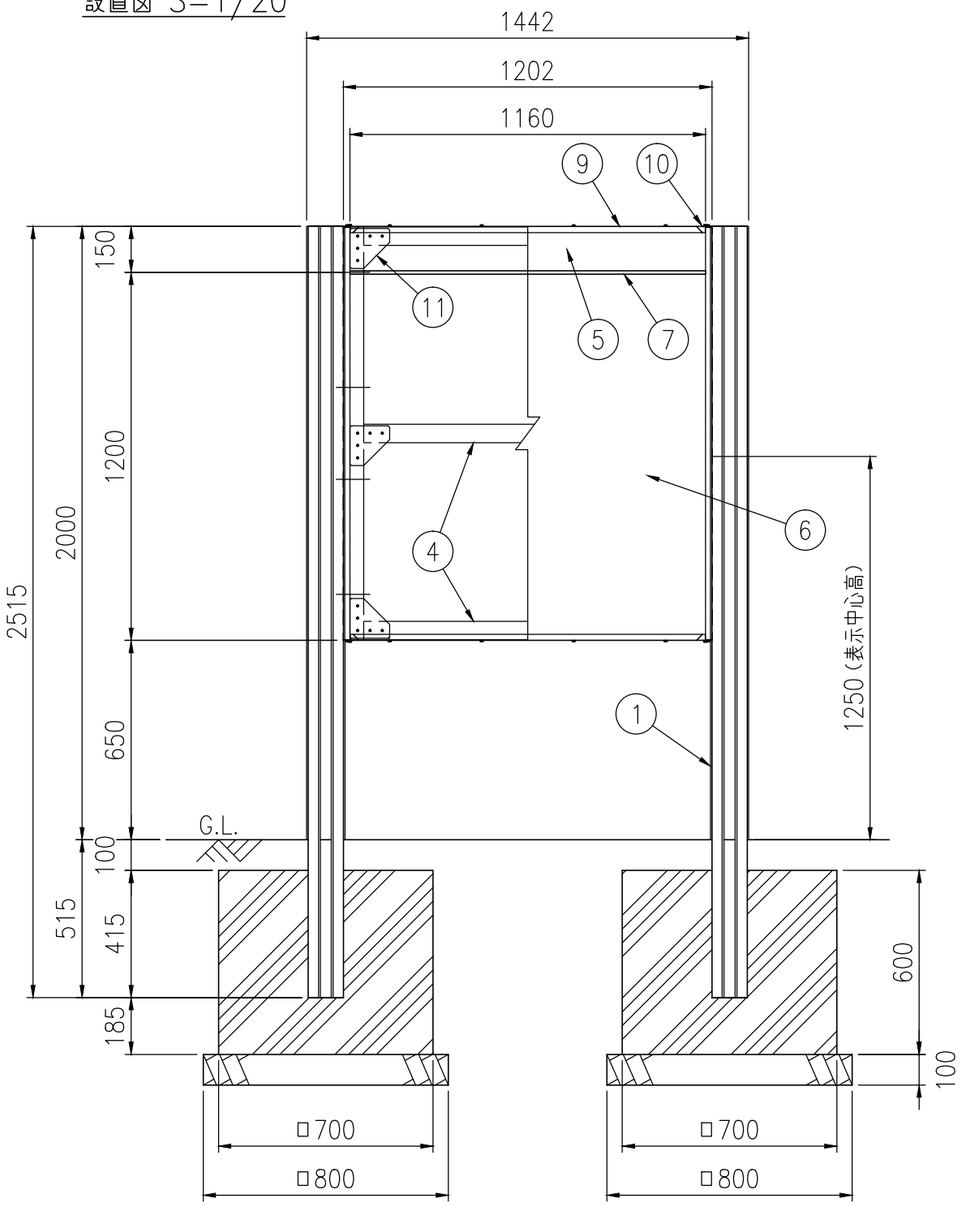

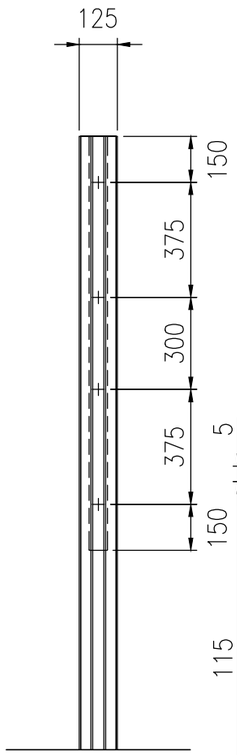

品番	品 名	数量	材 質　寸 法	備 考
1	115支柱	2	A6063S−T5（フタ付き）	シルバー
2	エッジゴム	1st	エラストマー	グレー
3	パネル縦材	2	A6063S−T5 L1346	シルバー
4	パネル梁材	3	A6063S−T5 L1070	−
5	表題パネル	2	アルミ樹脂複合板 t3.0×143×1174	−
6	表示パネル	2	アルミ樹脂複合板 t3.0×1197×1174	−
7	分割金具	2	A6063S−T5 W1160	シルバー
8	縦枠	4	A6063S−T5 L1345	シルバー
9	横枠	2	A5052P t2.0 L1140	シルバー
10	横枠固定材	4	A5052P t2.0	シルバー
11	接合材	12	A5052P t2.0	−
12	板ナット	2	A6063S−T5 t8.0	−
13	組立ボルト	8	SUS M8×90 六角BT,W,SW	−
14	組立リベット	1st	SUS	−
15	組立ビス	4	SUS M6×16 六角±Aフランジ	−
16	組立ビス	16	SUS M5×16 六角±Aフランジ	−
−	間隙材	1st	低密度ポリエチレンフォーム（パネル内）	−

表示呼名	表示呼寸	表示有効寸法
1212	H1200×W1200	H1174×W1160

※ 品質向上のため予告なく仕様変更する場合がございます

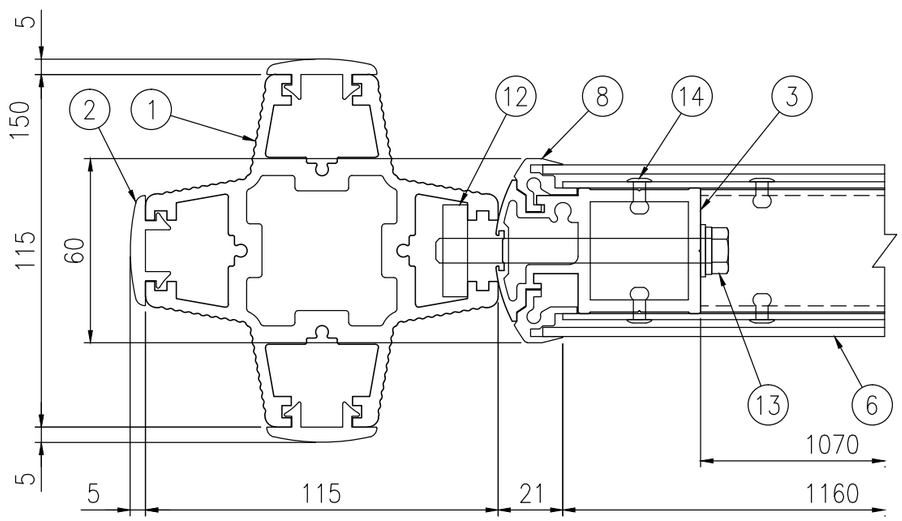

断面詳細 S=1/2

品 種	アーバンプラスサイン
品 番	UPS−GH1212
図面番号	KRSH22028