照明灯姿図　S＝1／30

型式：LS1247K10－145PL（地中配線式）

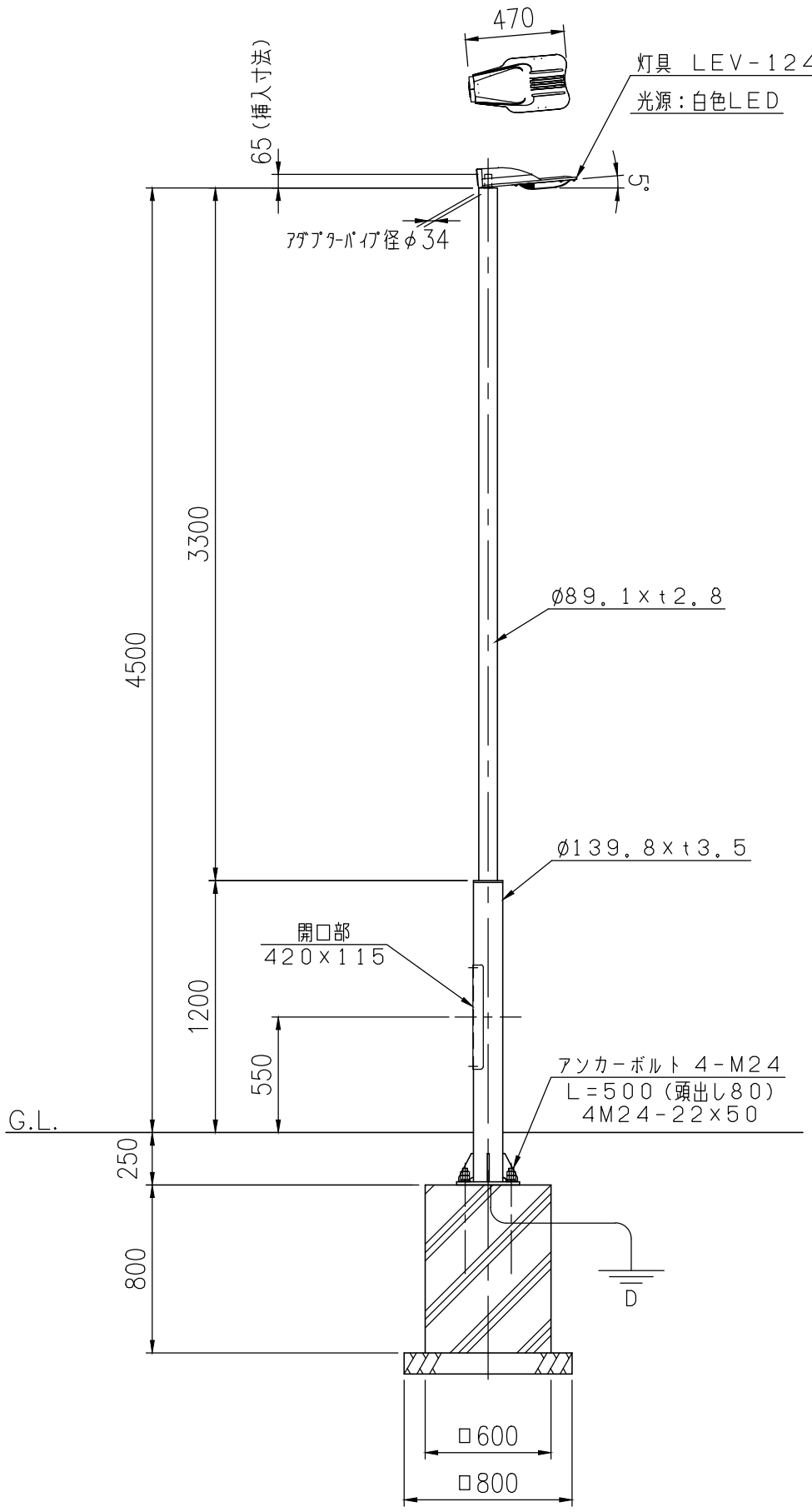

開口部真正面図　S＝1／10

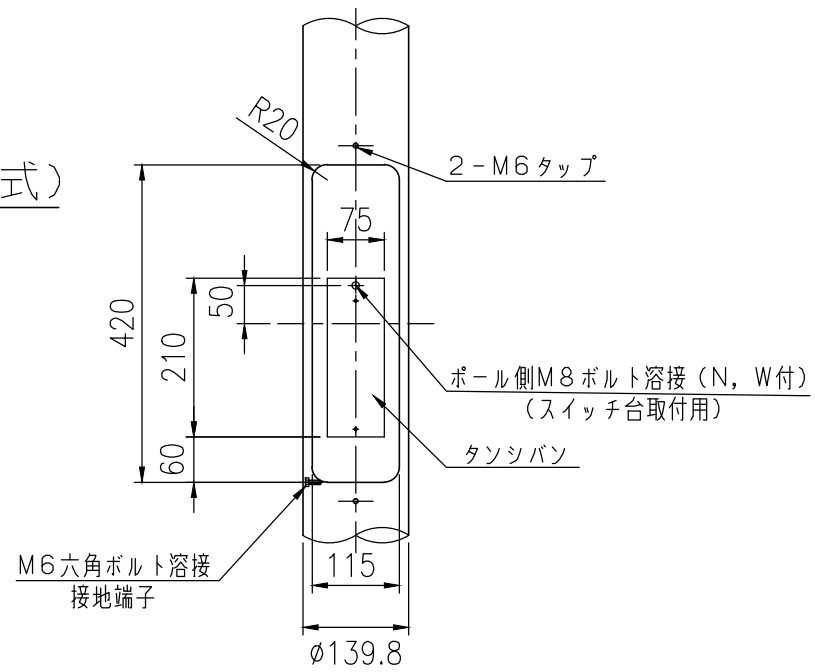

タンシバン詳細図　S＝1／5

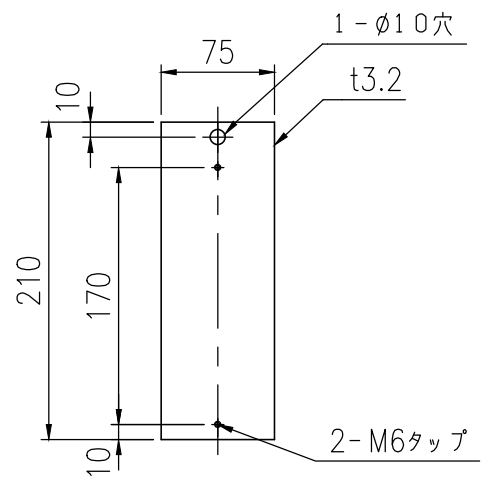

ベース部詳細図　S＝1／10

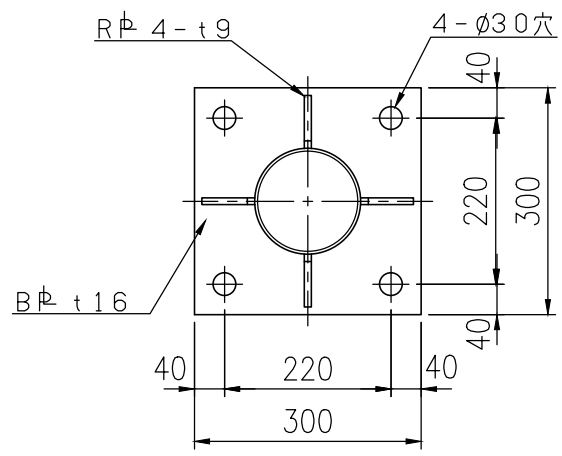

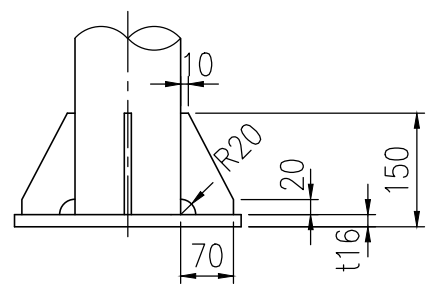

備　考

・ポールの表面処理仕様は
　溶融亜鉛めっき（HDZ35）＋静電粉体塗装とする。
・アース関係部品及びポール内ケーブルは現地手配とする。
・基礎部寸法は参考とする。
・設計風速60m／s仕様とする。

タイプ	シティライトエクシーレ
品　番	LS1247K10－145PL