# 照明灯姿図　S＝1／30

型式：LS1247K03－140PL（地中配線式）

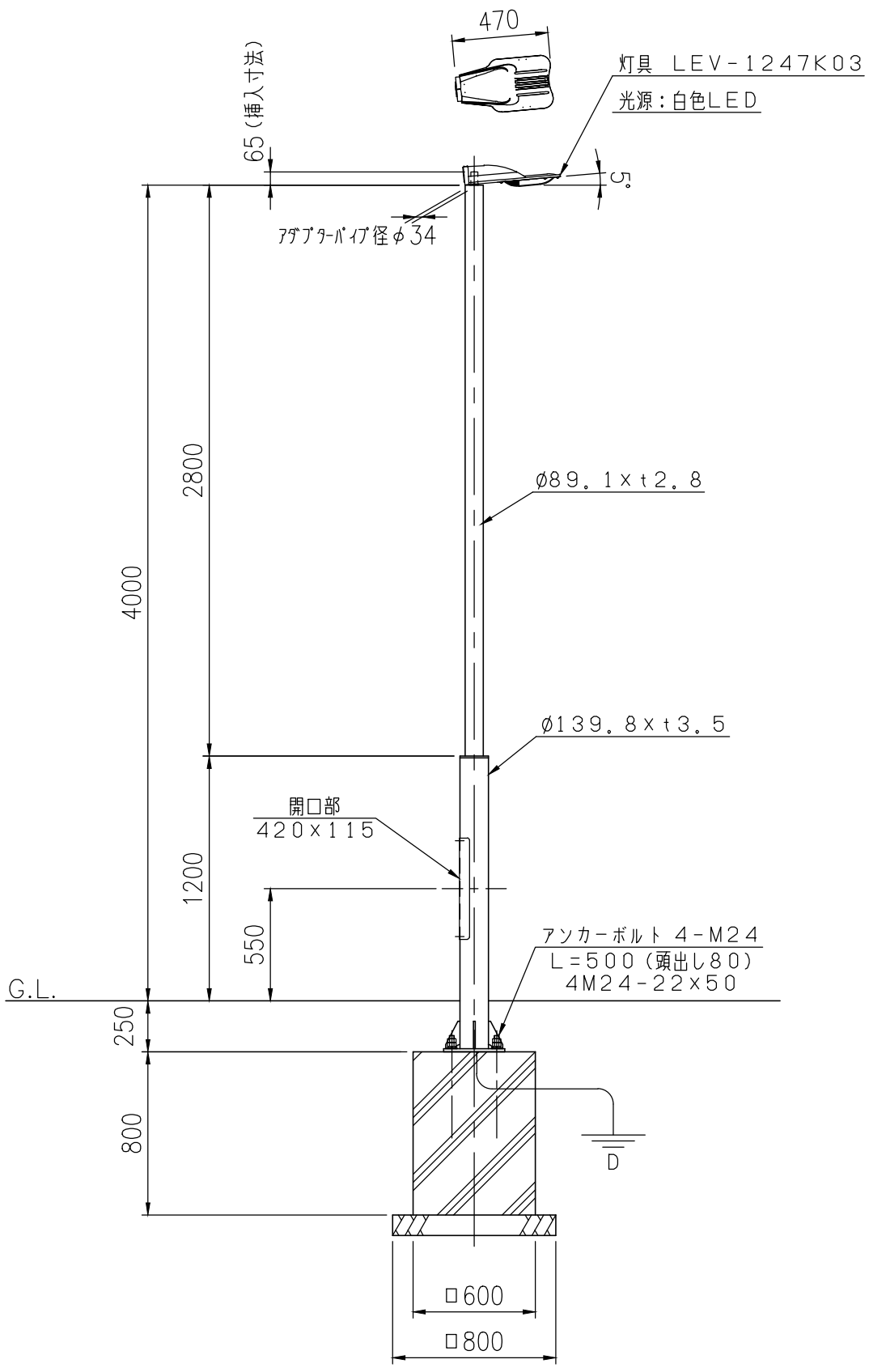


## 開口部真正面図　S＝1／10

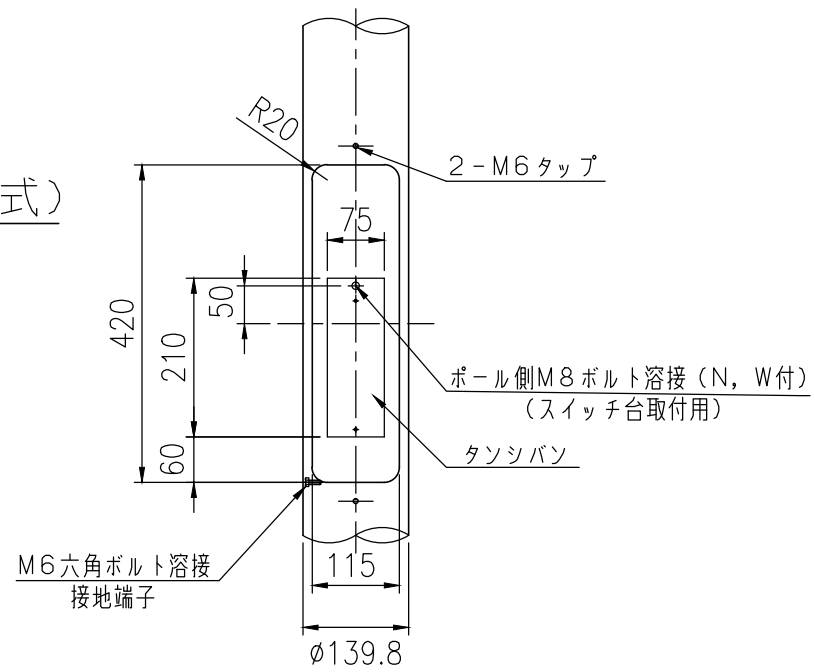


## タンシバン詳細図　S＝1／5

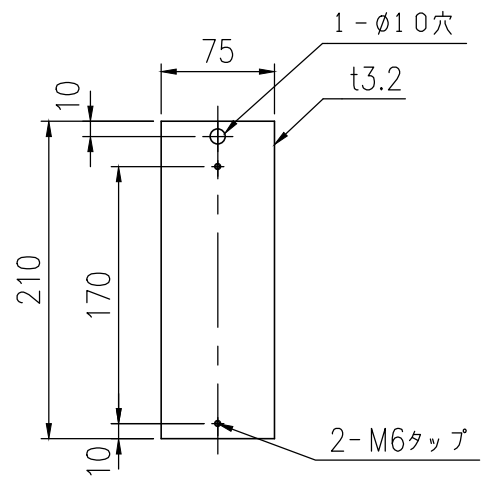


## ベース部詳細図　S＝1／10

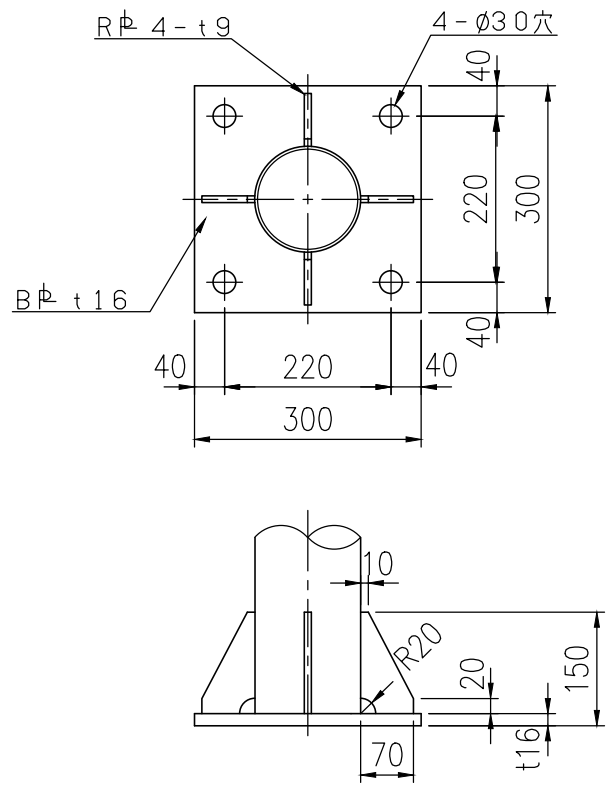


備　考

・ポールの表面処理仕様は
　溶融亜鉛めっき（HDZ35）＋静電粉体塗装とする。
・アース関係部品及びポール内ケーブルは現地手配とする。
・基礎部寸法は参考とする。
・設計風速60m／s仕様とする。

| | |
|---|---|
| タイプ | シティライトエクシーレ |
| 品　番 | LS1247K03-140PL |