照明灯姿図　Ｓ＝１／３０

型式：ＬＳ１２４７Ｋ０３－１４０Ｃ（地中配線式）

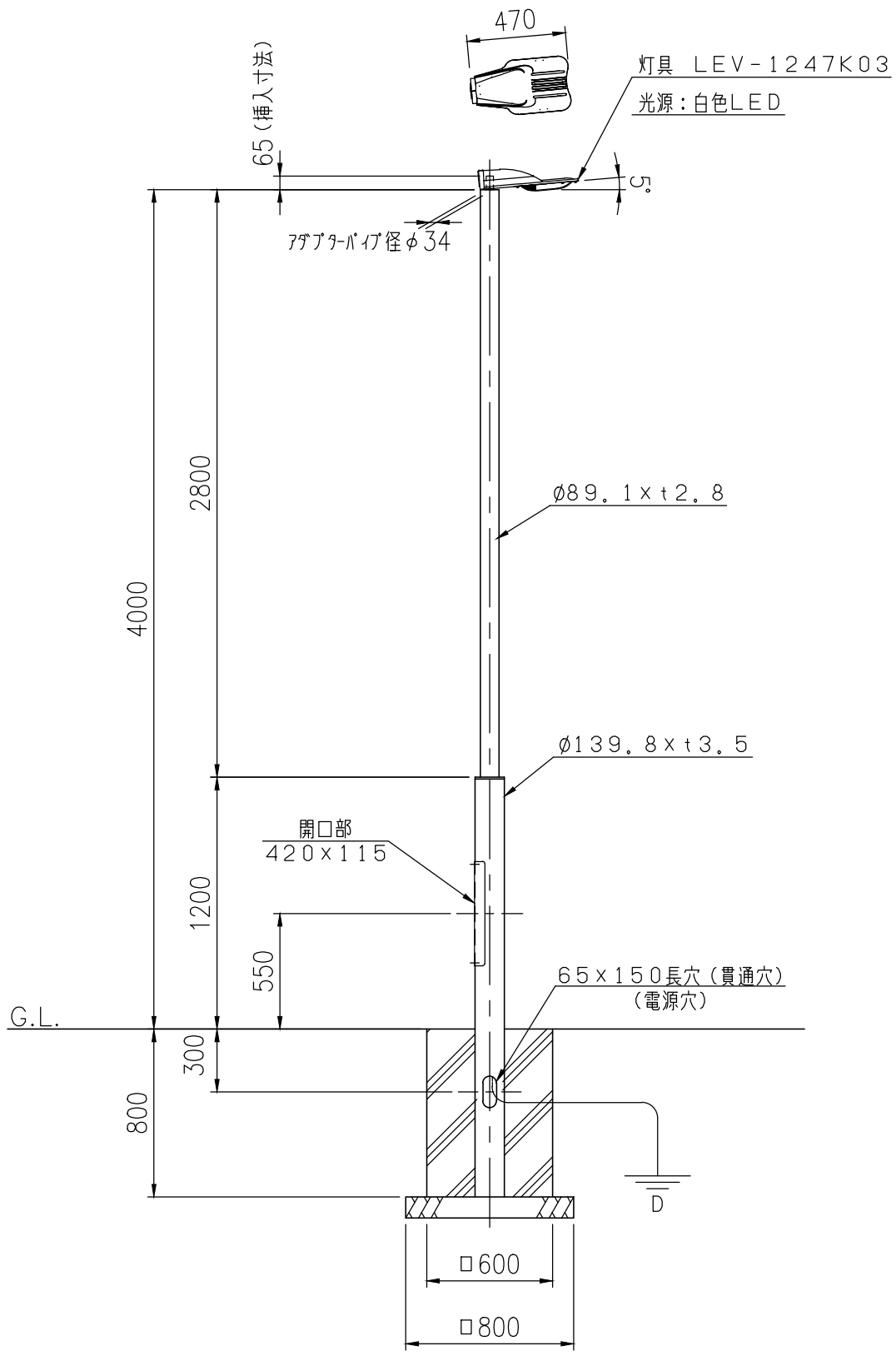

開口部真正面図　Ｓ＝１／１０

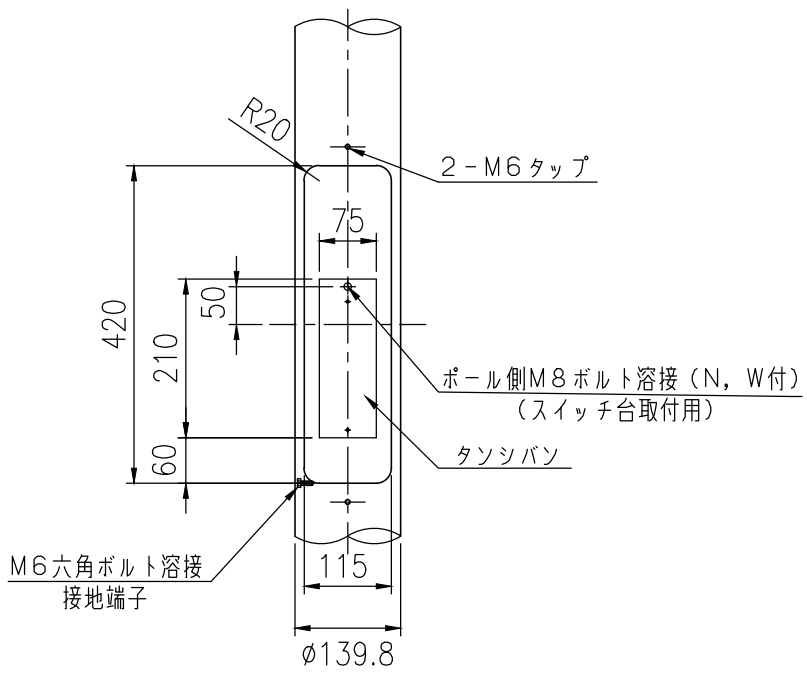

タンシバン詳細図　Ｓ＝１／５

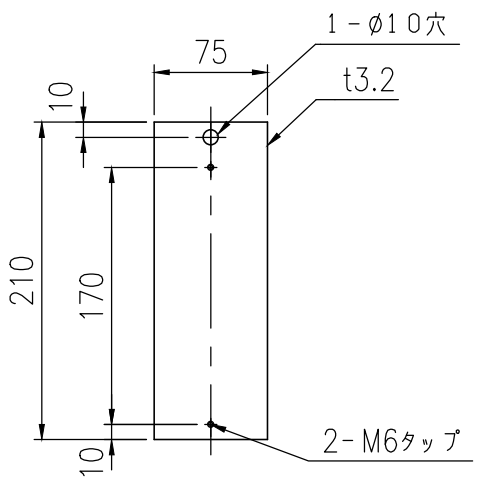

備　考

・ポールの表面処理仕様は
　溶融亜鉛めっき（ＨＤＺ３５）＋静電粉体塗装とする。
・アース関係部品及びポール内ケーブルは現地手配とする。
・基礎部寸法は参考とする。
・設計風速６０ｍ／ｓ仕様とする。

タイプ	シティライトエクシーレ
品　番	ＬＳ１２４７Ｋ０３－１４０Ｃ