タイプ	BEシリーズ
品　番	BE-RYL-0212-2S(W)
図面番号	ARSH00118

品番	名称		寸法	材質	個数	摘用
1	Rシチュウユニット185	Rシチュウ185	95×90×L1850	A6063S-T5	2	電解着色後、クリアー塗装
2		Rシチュウキャップ		A5052P	2	アクリル焼付塗装
3		皿テクスビス	M4×12(頭径φ6)	SUS	6	テンパー処理
4	R誘導パネル取付けユニット12	ハリ取付金具	60×80×30×t3.2	SGCC	4	Z27
5		誘導サインハリ12	L-40×40×L1200×t4.0	A6063S-T5	2	
6		トラスビス	M8×25,W1,SW,N1	SUS	8	
7		ロッカクボルト	M8×20,W1,SW1,N1	SUS	4	
8		R誘導上部押え板12	86×1198×t2.0	A5052P	1	アクリル焼付塗装
9		R誘導下部押え板12	86×1198×t2.0	A5052P	1	アクリル焼付塗装
10		誘導目地板12	200×1198×t5.0	A5052P	1	アクリル焼付塗装
11		皿テクスビス	M4×12(頭径φ6)	SUS	6	テンパー処理
12		YHパネル200-12	200×1198×t2.0	A5052P	4	アクリル焼付塗装
13		トラスビス	M8×25,W1,SW,N1	SUS	3	

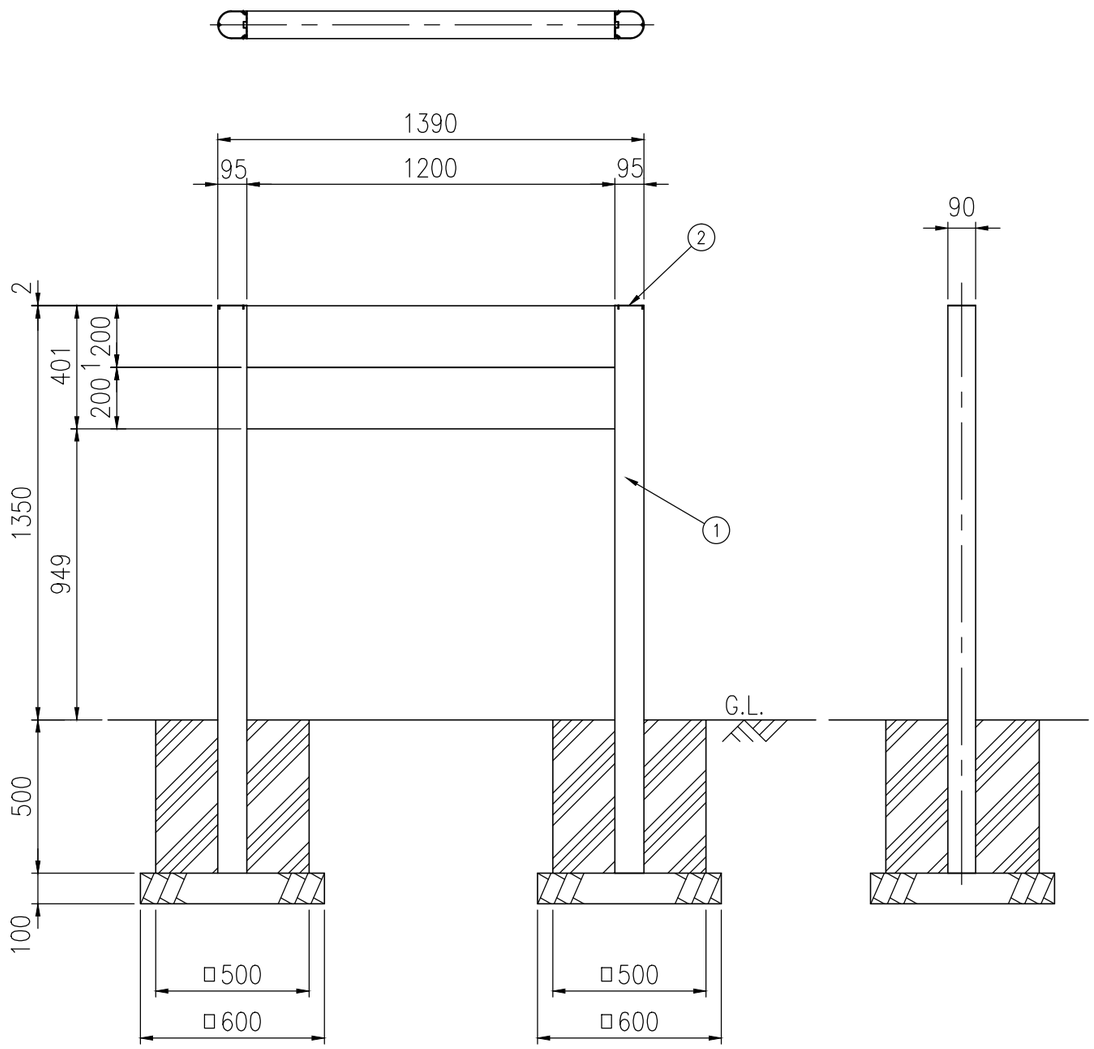

S=1/20

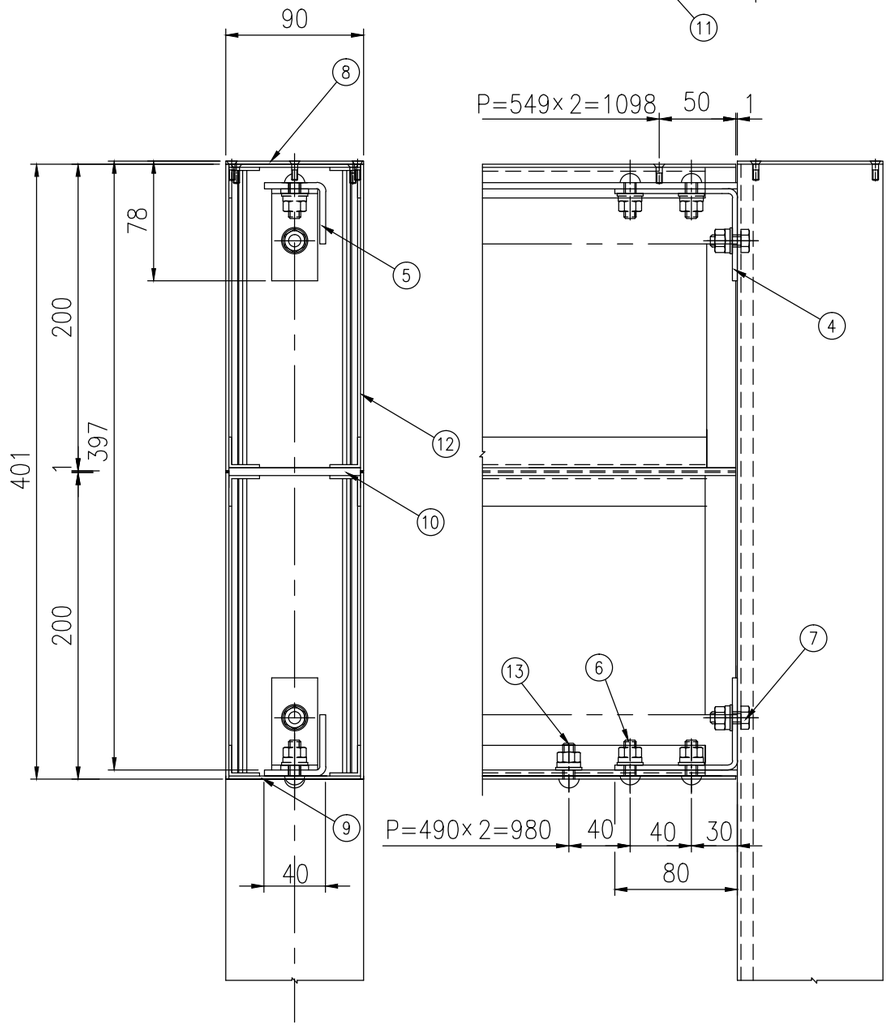
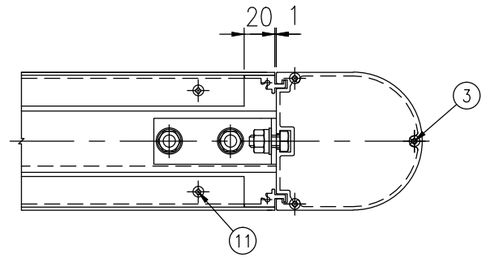
取付詳細 S=1/4