タイプ	BEシリーズ
品　番	BE-RYL-0118-6S(W)
図面番号	ARSH00116

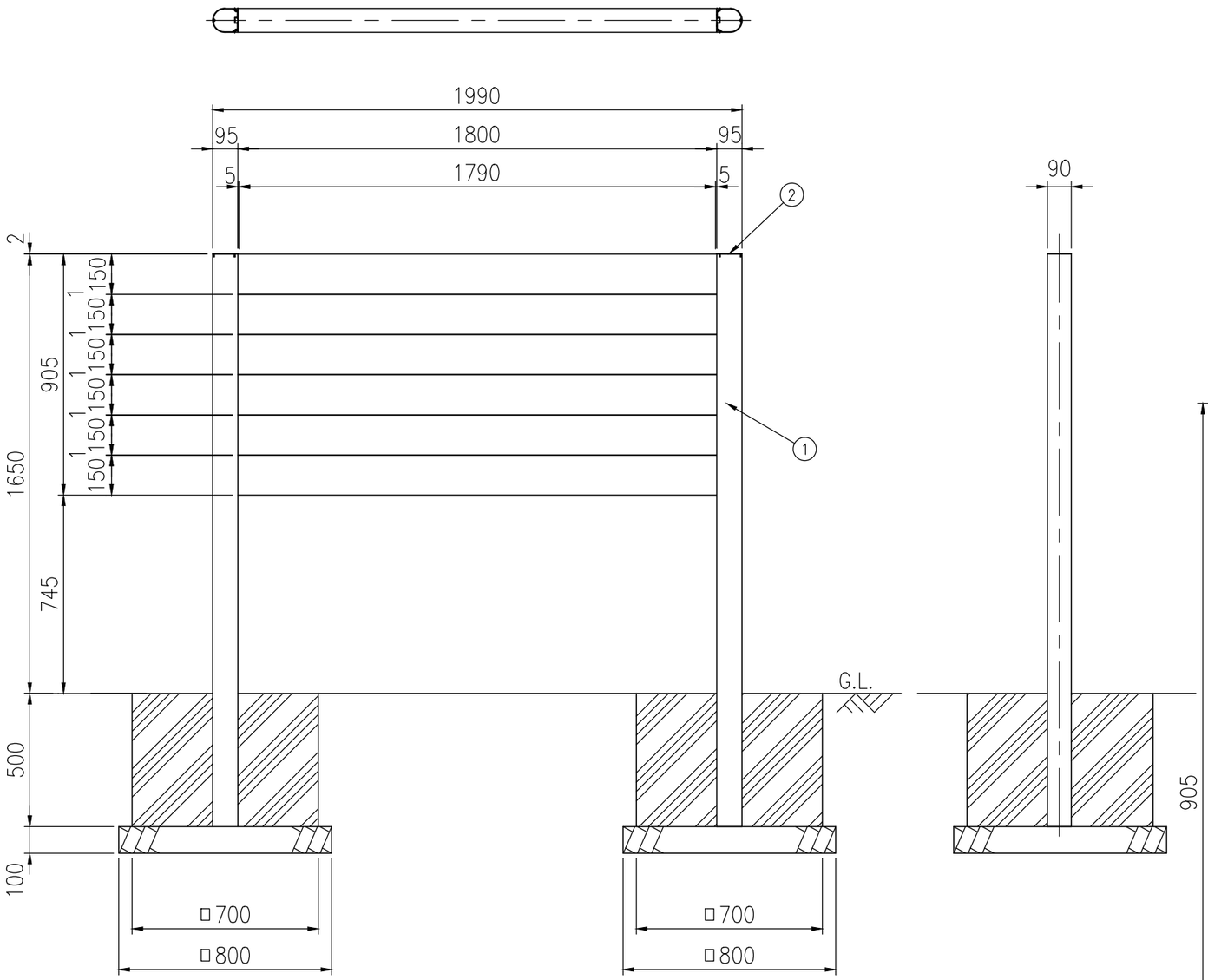
1990
95
1800
95
5
1790
5
2
1650
905
745
500
100
150
1
150
150
150