タイプ	EV シェルター
品 番	EVR-20-HSP
図面番号	KAKH00600
積雪荷重	600 N/m²
基準風速	36 m/s
地表面粗度区分	Ⅲ

基礎伏図（S=1:20）

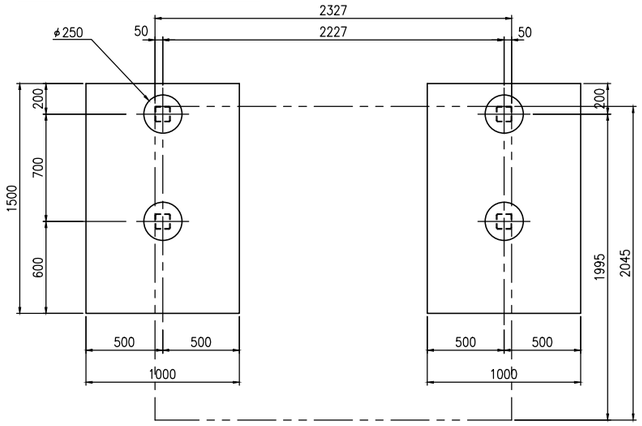

平面図（S=1:20）

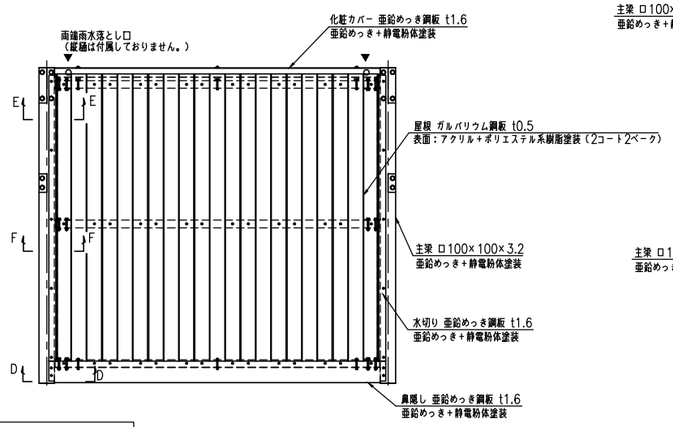

正面図（S=1:20）

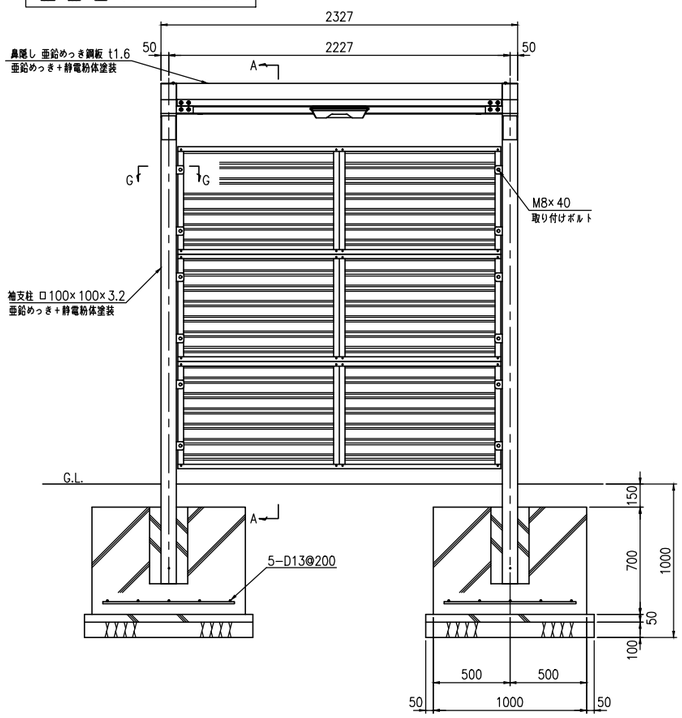

B部断面詳細図（S=1:5）

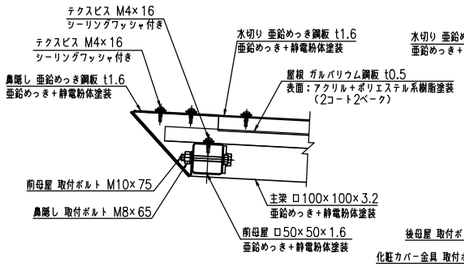

C部断面詳細図（S=1:5）

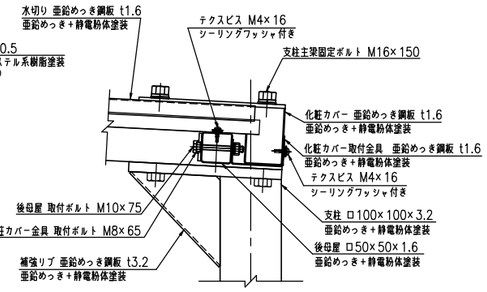

D－D断面図（S=1:5）

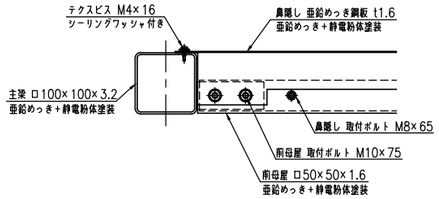

E－E断面図（S=1:5）

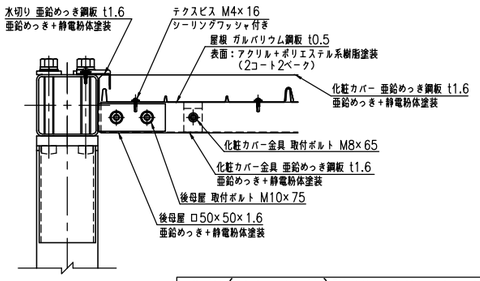

F－F断面図（S=1:5）

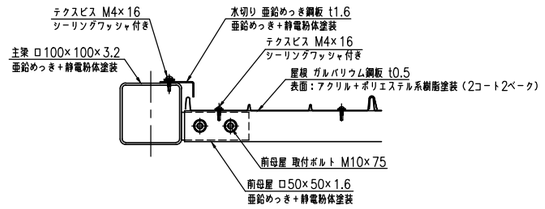

側面図（S=1:20）

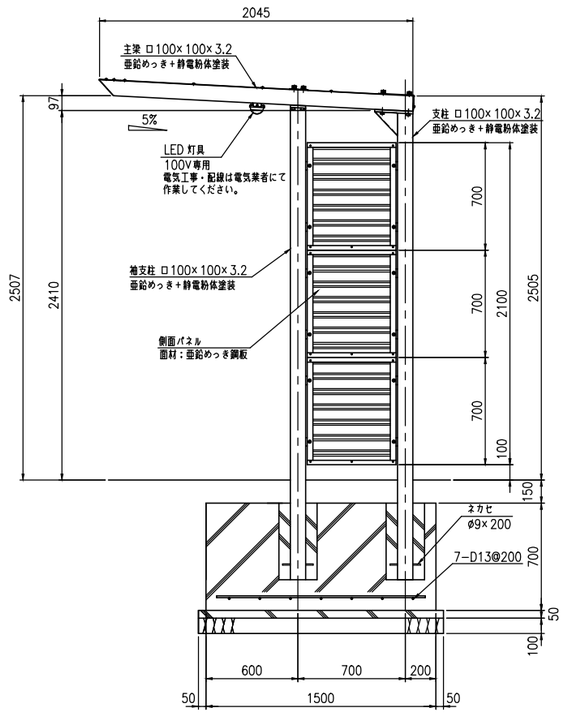

G部（パネル取付）詳細図（S=1:5）

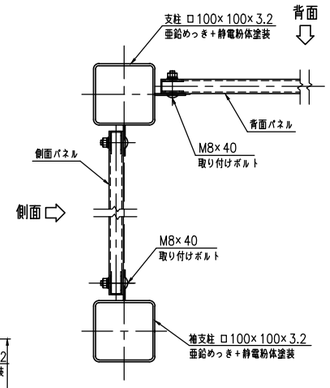
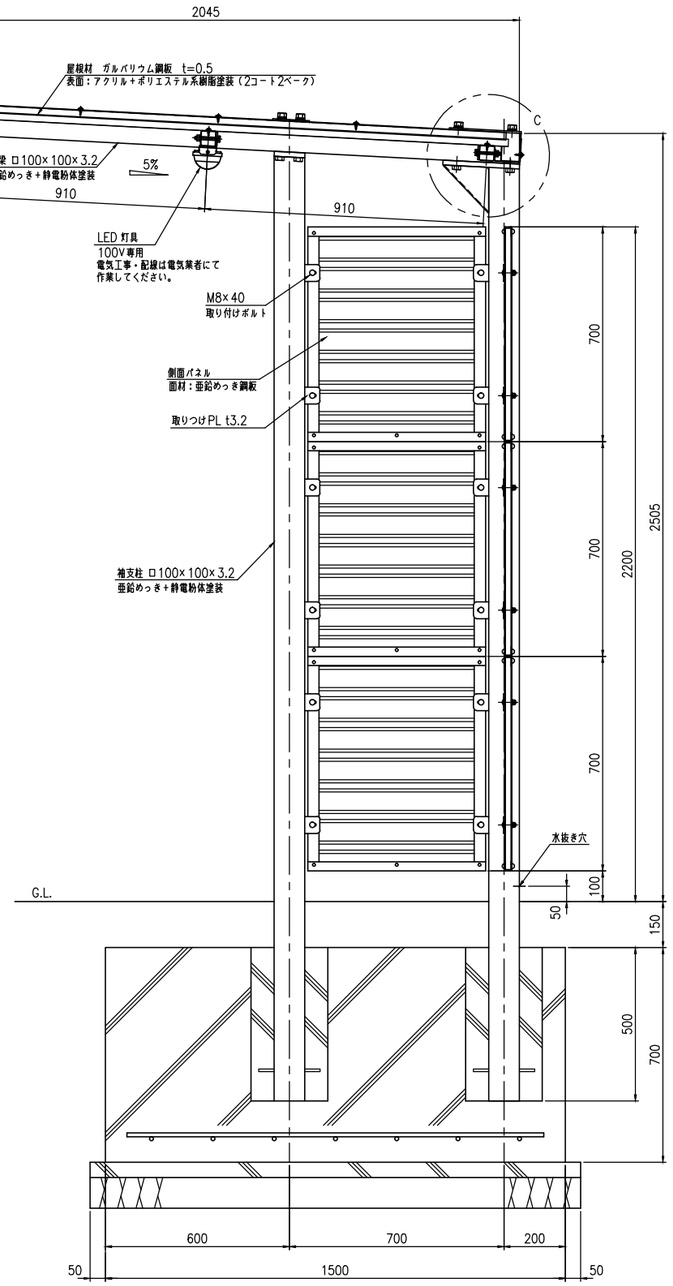
A－A断面図（S=1:10）