断　面　図 <S=1/20>

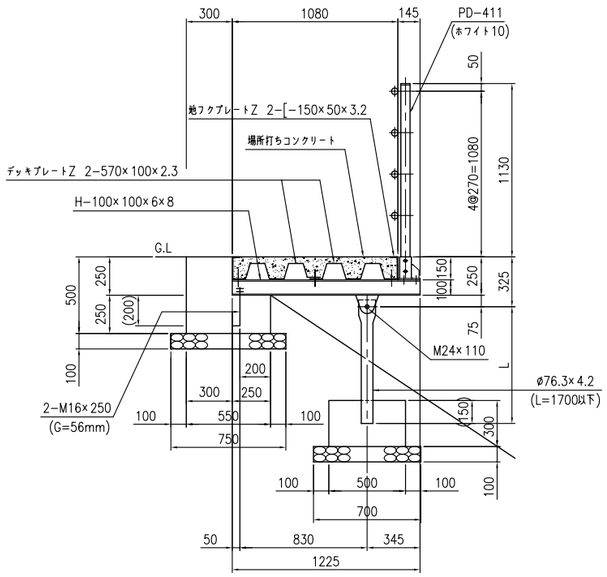

側　面　図 <S=1/20>

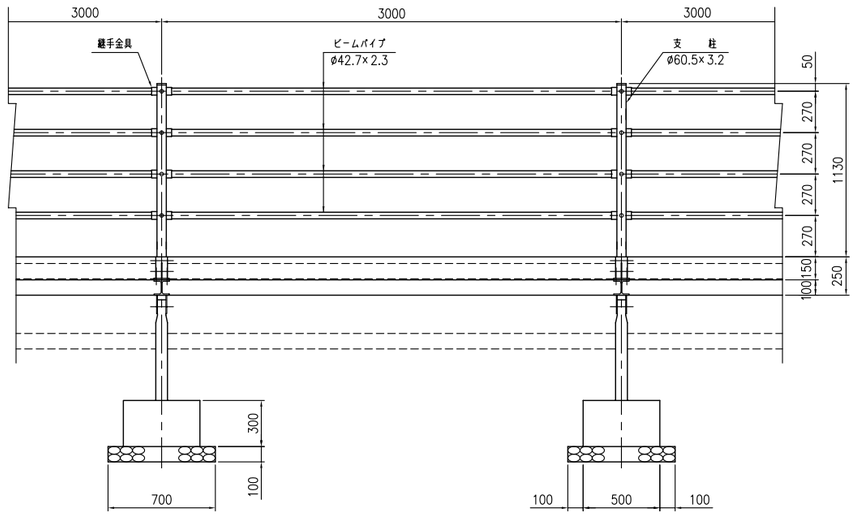

デッキプレート取付部詳細図

<S=1/5>

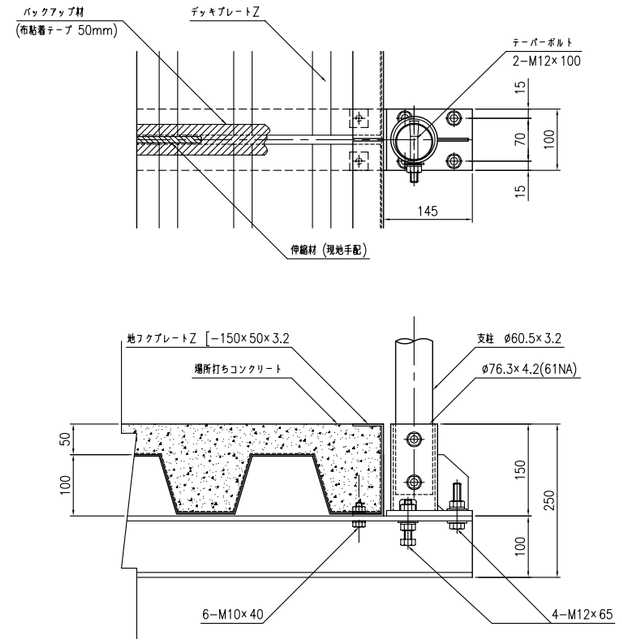

横梁詳細図 <S=1/20>

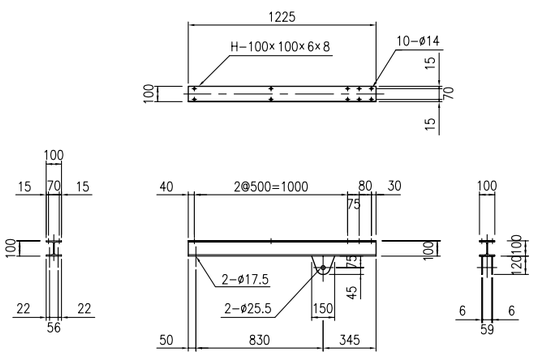

平　面　図 <S=1/20>

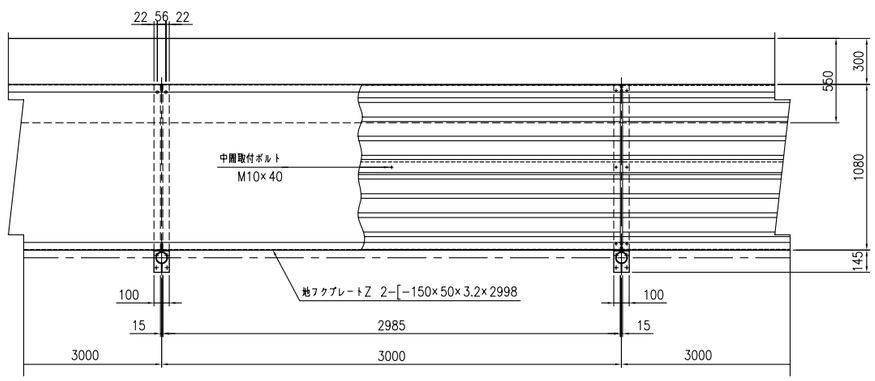

特記事項

＊デッキプレートは、L=2985（呼び寸法L=3000）の標準材料で出荷します。
　カット、穴あけ等の加工が必要な場合は、現地加工とします。

＊地フクプレートは、L=2998（呼び寸法L=3000）の標準材料で出荷します。
　カット、穴あけ等の加工が必要な場合は、現地加工とします。

＊φ76.3×4.2の支柱は、L=1745（呼び寸法L=1700）の標準材料で
　出荷します。 カット、穴あけ等の加工が必要な場合は、現地加工とします。

＊カット、穴あけ等の加工された端面は、防錆処理（現地手配）の事。