断　面　図　<S=1/20>

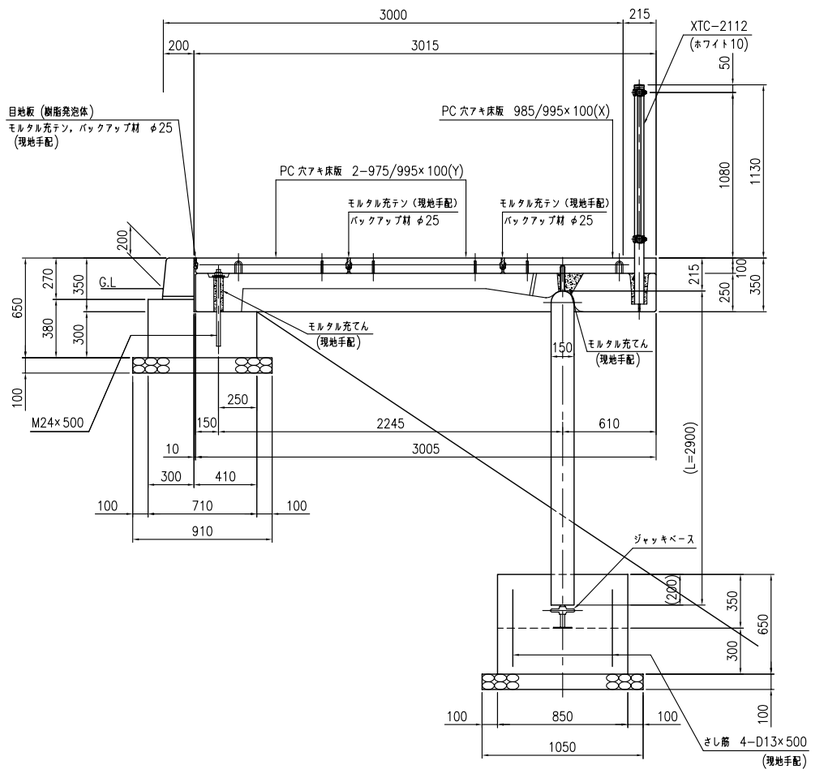

側　面　図　<S=1/20>

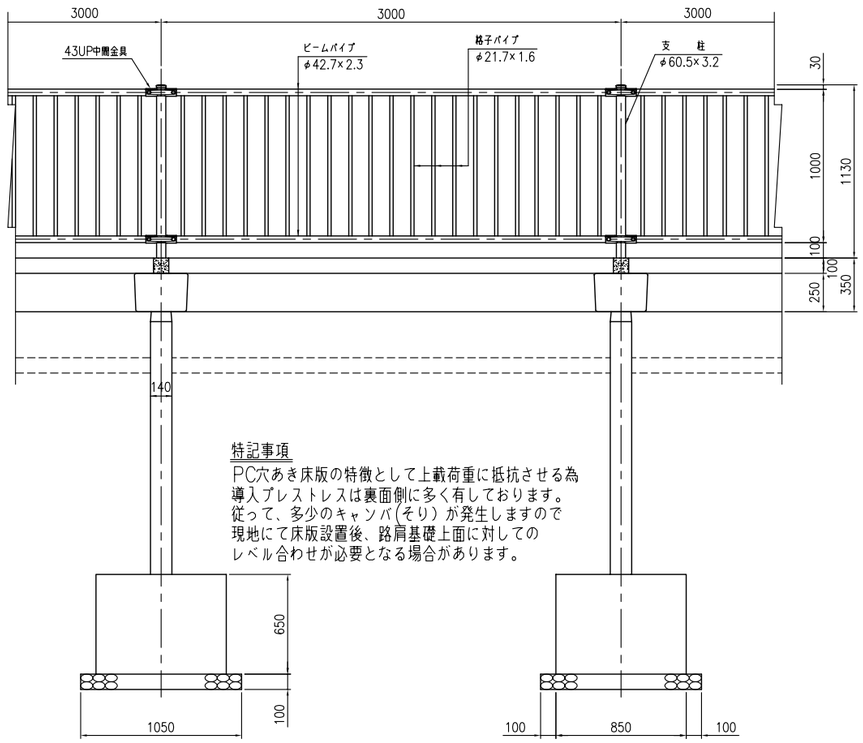

ジャッキベース 詳細図

<S=1/10>

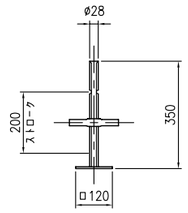

基礎ボルト埋込み部詳細図

<S=1/10>

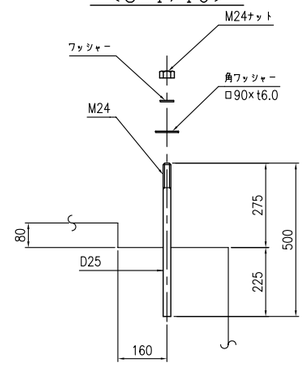

床版横目地詳細図　<S=1/5>

a－a

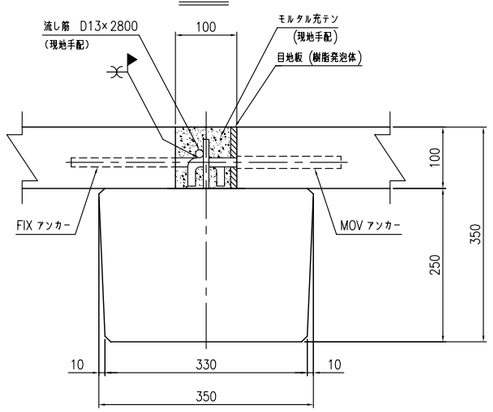

横梁詳細図　<S=1/20>

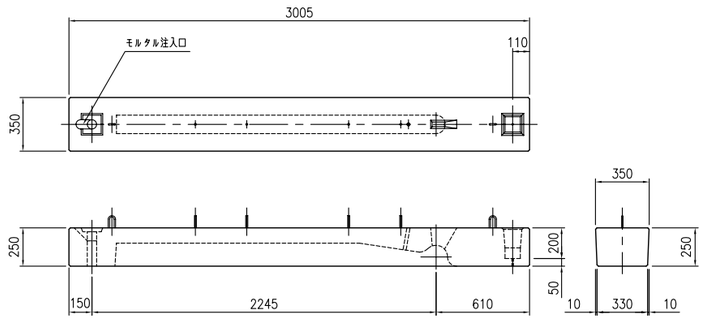

支柱詳細図　<S=1/20>

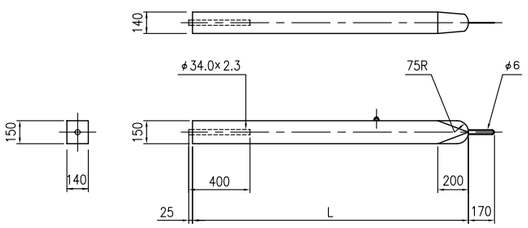

平　面　図　<S=1/20>

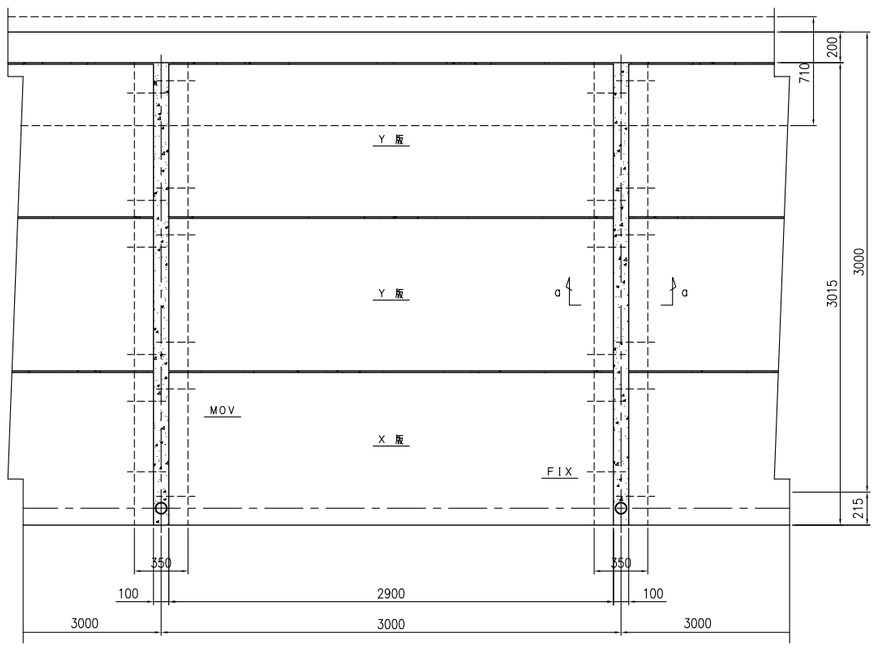

床版縦目地詳細図　<S=1/5>

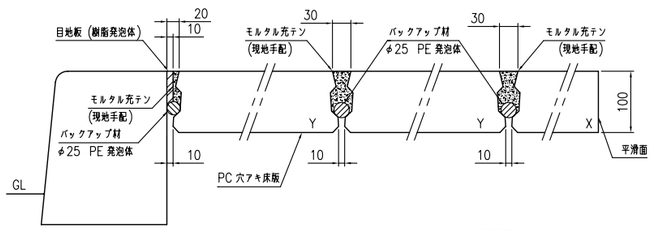

※目地板は、モルタルを充テン時に歩道面に合わせて設置下さい。

SAC 3-30 M