タイプ	車両柵
品　番	GpLXT−A−2PL
図面番号	KGDH00094

設置図 (1/25)

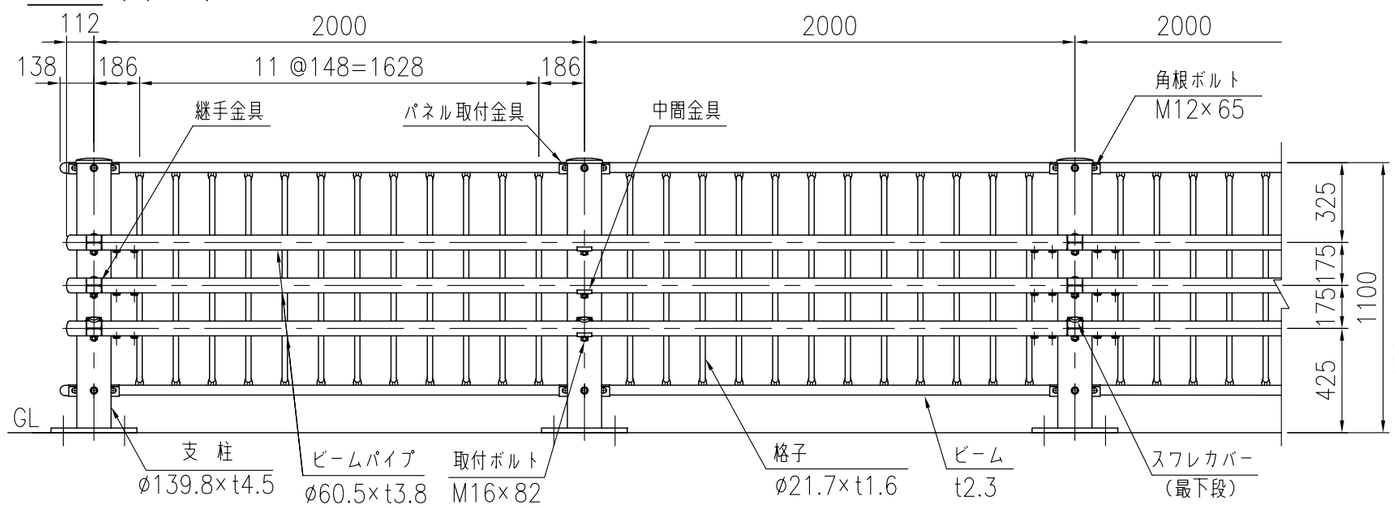

GpLXT−A−2PL

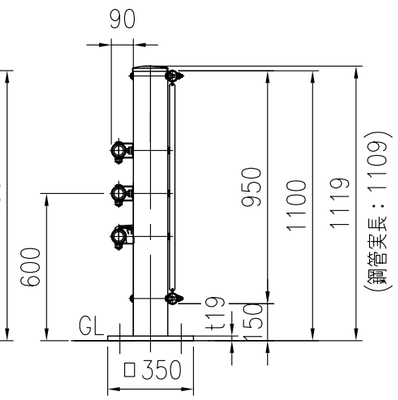

ベースプレート詳細図 (1/15)

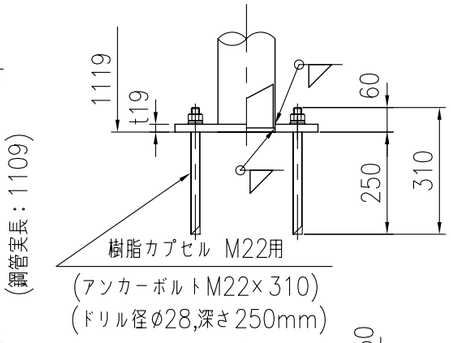

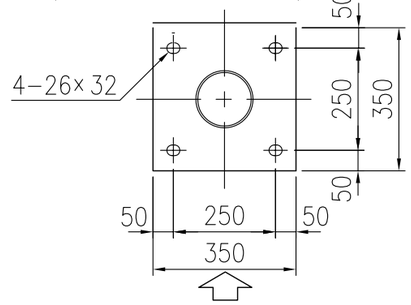

継手部詳細図 (1/8)

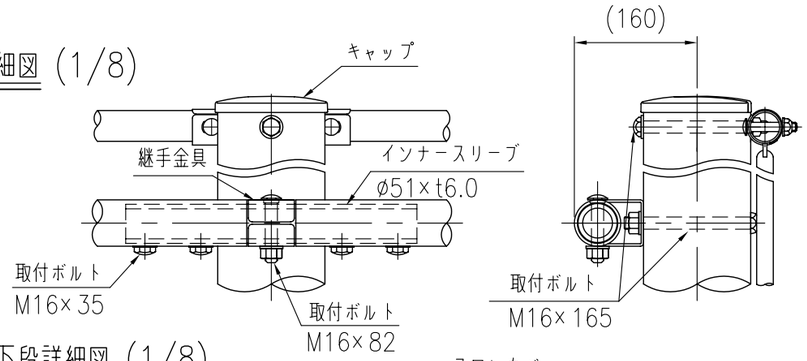

継手部最下段詳細図 (1/8)

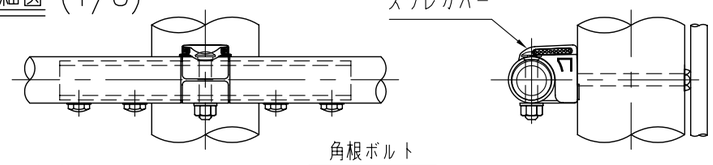

中間部詳細図 (1/8)

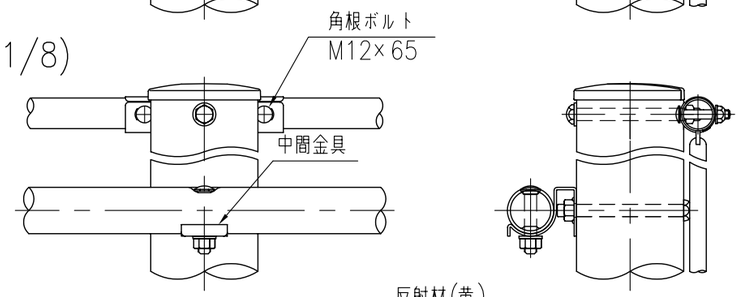

中間部最下段詳細図 (1/8)

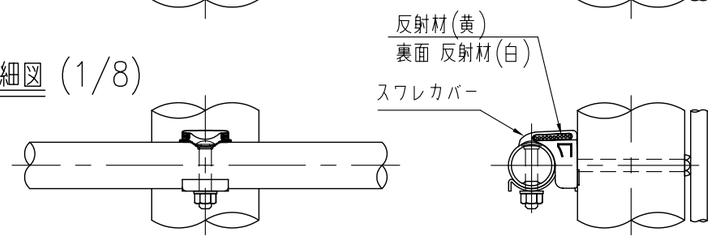

ビームパイプ詳細図 (1/10)

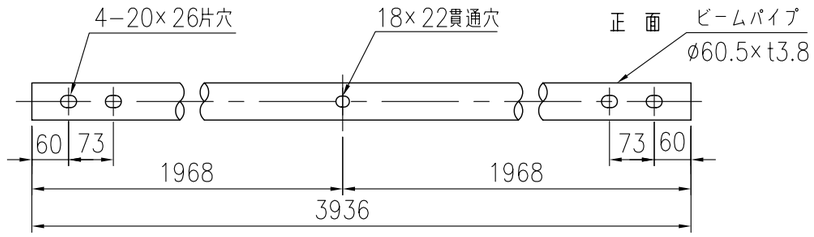

品　名	材　質	摘　要
支　柱	STK400	亜鉛めっき＋静電粉体塗装
格　子	STK400	亜鉛めっき＋静電粉体塗装
ビーム	SGH490	亜鉛めっき＋静電粉体塗装
パネル取付金具	SGH400	亜鉛めっき＋静電粉体塗装
ビームパイプ	STK400	亜鉛めっき＋静電粉体塗装
インナースリーブ	SGH400	亜鉛めっき＋静電粉体塗装
継手金具	SGH400	亜鉛めっき＋静電粉体塗装
中間金具	SGH400	亜鉛めっき＋静電粉体塗装
取付ボルト	4.6相当	溶融亜鉛めっき　M16×165
取付ボルト	6.8相当	溶融亜鉛めっき　M16×82
取付ボルト	6.8相当	溶融亜鉛めっき　M16×35
角根ボルト	4.6相当	溶融亜鉛めっき　M12×65
キャップ	PC	ポリカーボネート樹脂
スワレカバー(反射材付)	PC	ポリカーボネート樹脂　ガラスビーズ 白・黄
樹脂カプセル		M22用
アンカーボルト	4.6相当	溶融亜鉛めっき　M22×310

※スワレカバーは最下段の継手・中間金具に取り付け。

〈注記〉部品は場合により多少変更することがあります。