正面図

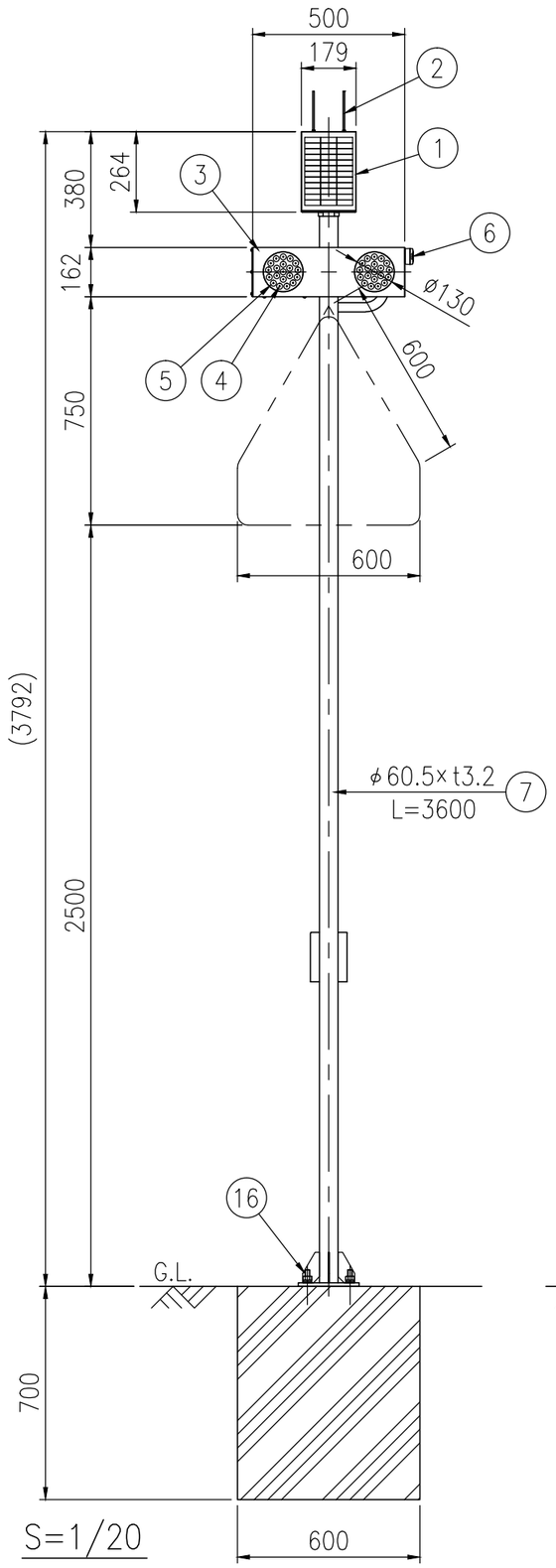

S=1/20

側面図

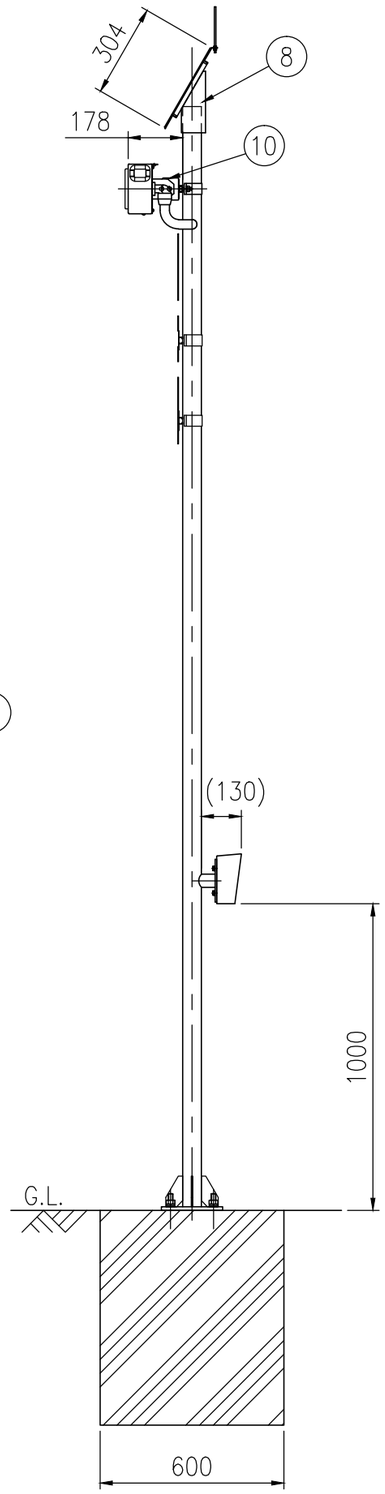

背面図

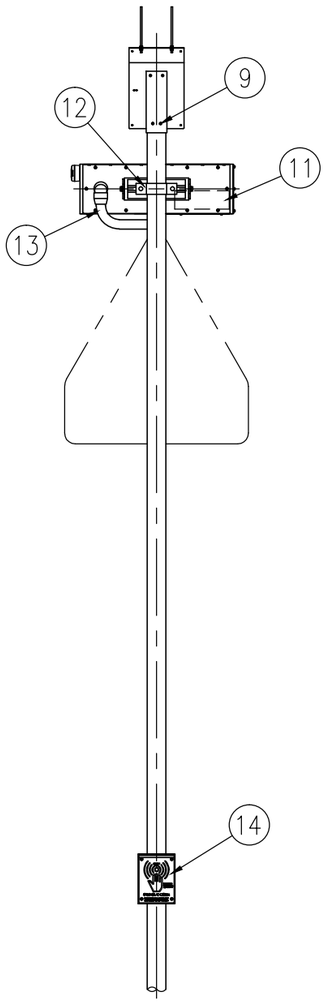

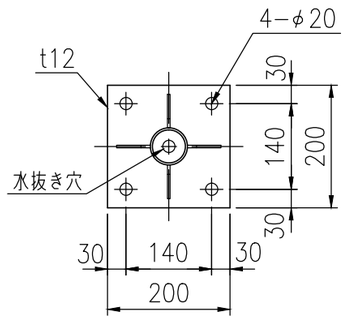

ベース部詳細図　S=1/10

横断者注意喚起灯　ゆずるくん　YZR−A				
部番	部品名	数量	材質	摘要
1	太陽電池	1	シリコンソーラー	――
2	防鳥針	2	ステンレス	φ5×150
3	表示部本体	1	アルミニウム合金	アクリル焼付塗装,黄色
4	表示灯	40	発光ダイオード	LED 黄色発光
5	表示灯カバー	2	ポリカーボネート樹脂	――
6	無線ユニット	1	――	2.4GHz無線通信
7	支柱	1	STK400+亜鉛めっき	静電粉体塗装,白色
8	太陽電池架台	1	アルミニウム合金	アクリル焼付塗装,灰色
9	六角穴付ボルト	2	ステンレス(M6×15)	――
10	角度調整金具	1	アルミニウム合金	――
11	蓄電池	1	長寿命型鉛蓄電池	――
12	Uバンド	1	SPHC	溶融亜鉛めっき
13	保護管	1	合成樹脂	黒色
14	操作ボックス	1	アルミニウム合金	アクリル焼付塗装,黄色
15	非接触センサ	1	――	ドップラー方式
16	アンカーボルト	4	(M16×125)	溶融亜鉛めっき

電気特性			
太陽電池	16.9V−0.3A		
蓄電池	12V−2.3Ah		
発光体	高輝度発光ダイオード		
動作仕様	通常時	昼間	消灯
		夜間	左右交互点滅(30回/分)
	センサ感知時	左右交互点滅(出荷時設定120回/分) 60回/分,80回/分,120回/分,240回/分 選択可	
感知動作時間 (1日の感知可能回数)	15秒 (1000回/日)　※出荷時設定		
	30秒 (500回/日)		
	45秒 (333回/日)		
	60秒 (250回/日)		

図面番号	KTDH21013※2

・無線通信距離は見通しの良い状態で最大50mとします。
・製品同士の無線ユニットが向い合うように設置してください。
・アンカーボルトは、スリーブ打込み式おねじアンカーを使用(ドリル径φ22.5、深さ72mm)
※太陽電池は南向きに設置してください。

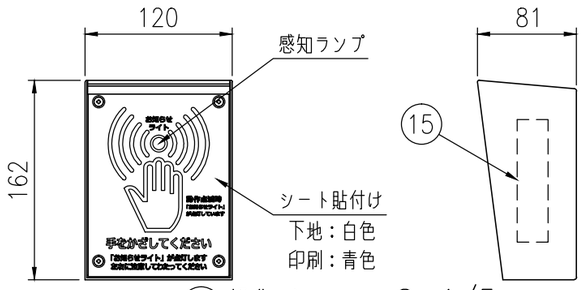

14 操作ボックス　S=1/5