ジスロン　セイフティポスト　TGSP−80BRW−PEBP−A				
品　番	品　　名	数　量	材　　質	備　　考
1	キャップ	1	ポリエチレン樹脂	茶　色
2	本　　体	1	ポリエチレン樹脂	茶　色
3	反射シート	3	カプセルレンズ型反射シート	白　色
4	ベースプレート	1	ポリエチレン樹脂	黒　色
5	ボルト・ナット	4	(M8×70)	溶融亜鉛めっき
6	ボルト・ナット	2	(M8×90)	皿頭ボルト つば付丸ナット

図面番号	KSAH08003

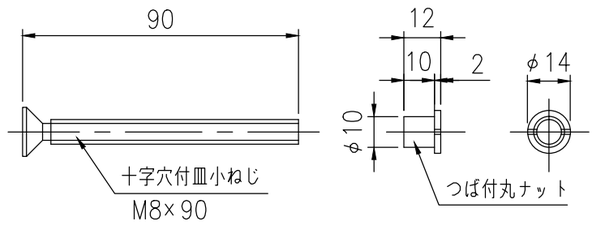

⑥ ボルト・ナット詳細図 S=1/2

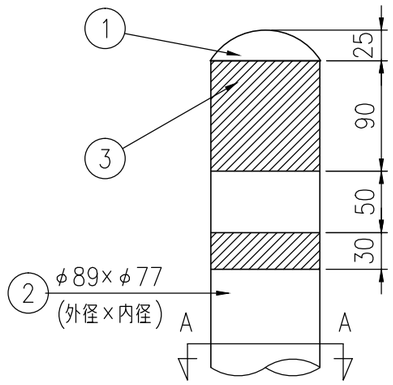

本体上端部 S=1/5

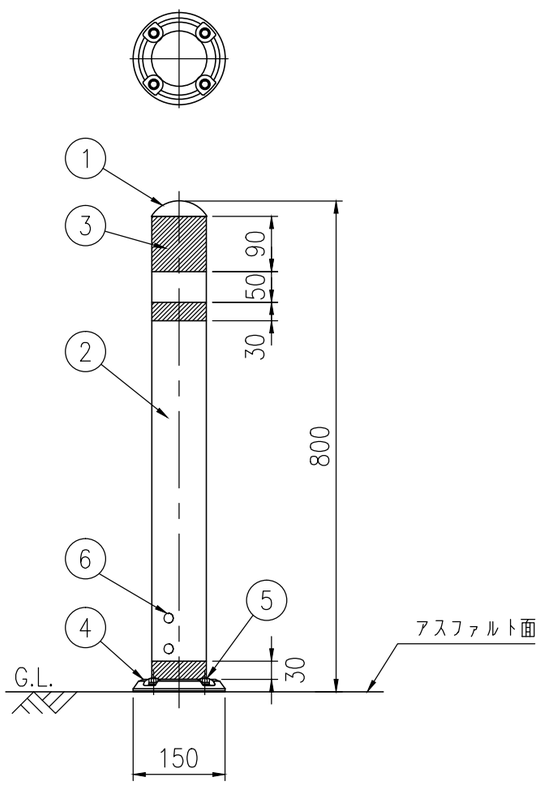

設置図 S=1/10

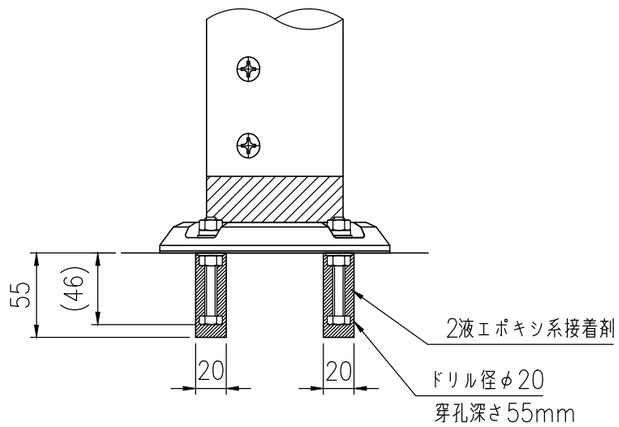

設置図(詳細) S=1/4

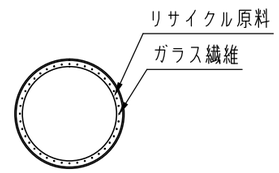

A−A 断面図 S=1/5