RSCE−0230（特）

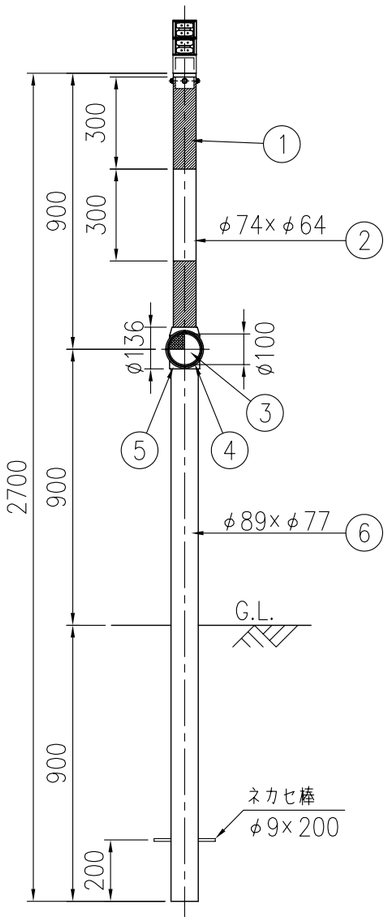

RSCC−0230（特）

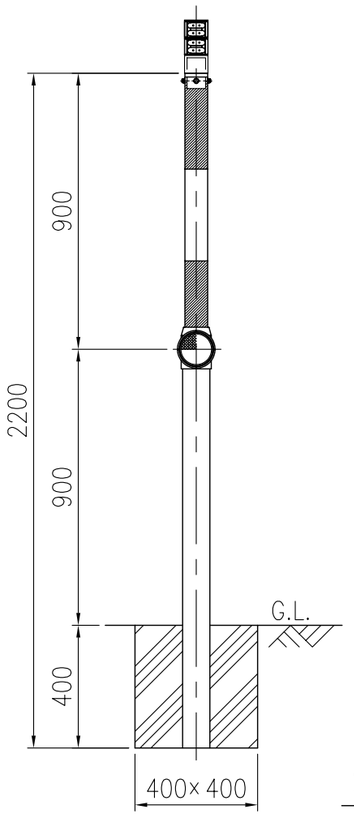

RSCR−0230（特）

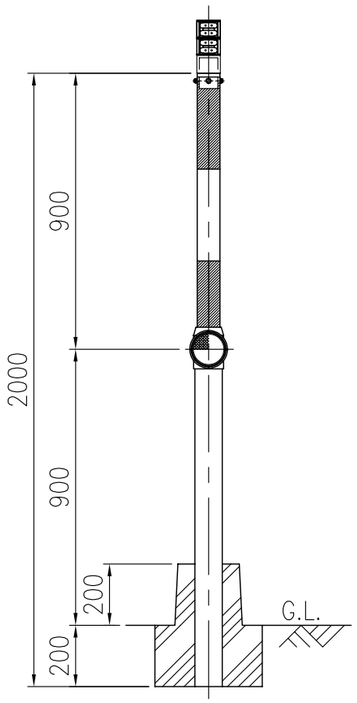

側　面　図

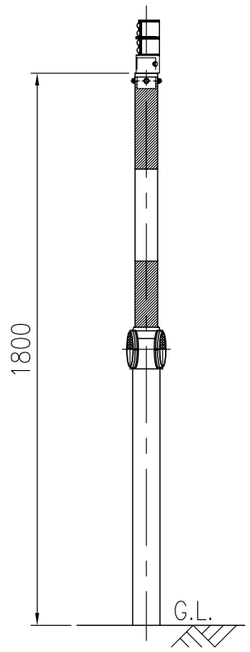

S=1/20

収　納　時

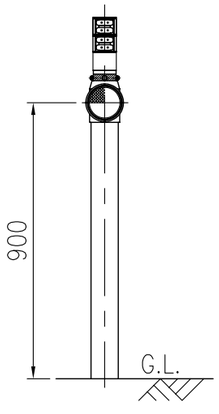

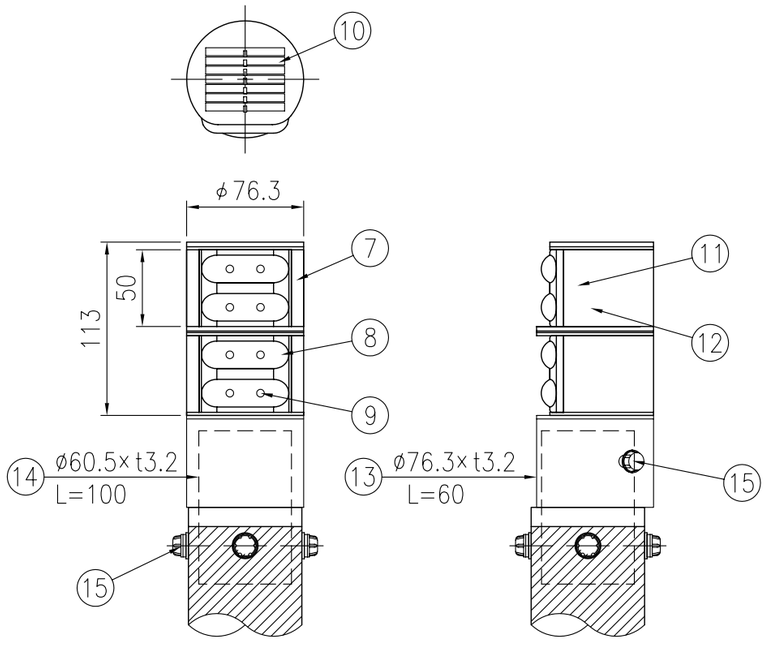

本体詳細図 S=1/4

ジスロン　スノーポール（リサイクル型）RSC*−0230(特)				
品番	品　名	数量	材　質	備　考
1	ポリエチレンシート	2	ポリエチレン樹脂	赤色
2	上部支柱	1	ポリエチレン樹脂＋ガラス繊維	ジスロンパイプ φ74
3	反射体	2	ポリカーボネート樹脂	φ100
4	アウターリング	2	ポリエチレン樹脂	―――
5	下部枠体	1	ポリエチレン樹脂	―――
6	下部支柱	1	ポリエチレン樹脂＋ガラス繊維	ジスロンパイプ φ89

※ 橙色反射体は、特殊蛍光プリズムレンズ（特殊ポリカーボネート樹脂）使用

ジスロン　フレックスフラッシュ　FF−RR−ホンタイ(支柱先端添架)				
品番	品　名	数量	材　質	備　考
7	本体部	2	アルミニウム合金	アルマイト処理
8	LEDレンズ	2	ポリカーボネート樹脂	無色透明
9	表示灯	8	発光ダイオード	LED赤色発光
10	太陽電池	1	シリコンソーラー	―――
11	コントローラー	1	―――	―――
12	蓄電装置	2	ニッケル水素電池	―――
13	アウターパイプ	1	STK400	溶融亜鉛めっき
14	インナーパイプ	1	STK400	溶融亜鉛めっき
15	LHボルト	6	SUS(M8×20)	盗難防止仕様

電　気　特　性	
太陽電池	0.27W（3.3V−82mA）
蓄電装置	ニッケル水素蓄電池
発光体	発光ダイオード
点消灯	自動点消灯(約100～800LX)
点滅	270 ～ 330 回/分

図面番号	STB13223