ジスロン　ポールコーン　PC−150NFRW−CS				
品番	品　名	数量	材　質	備　考
1	キャップ	1	特殊ウレタン樹脂	赤　色
2	本　体	1	特殊ウレタン樹脂	赤　色
3	反射材	5	フレキシブルプリズム反射シート	白　色
4	ベース部	1	特殊ウレタン樹脂	赤　色
5	補強ポール	2	特殊ウレタン樹脂	———
6	反射体	−	ガラスビーズ	白　色
7	埋込アンカー	3	アルミニウム合金	———
8	取付ボルト	3	ステンレス（M10×40）	———
9	スペーサー	3	合成ゴム	———

図面番号	KSAH19023※1

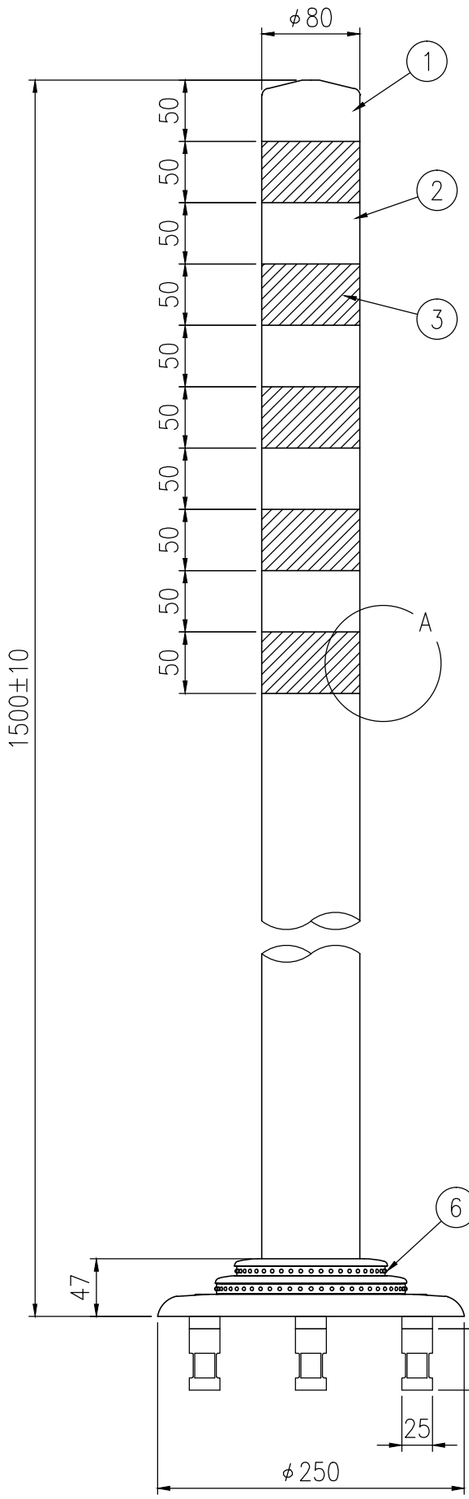

S=1/5

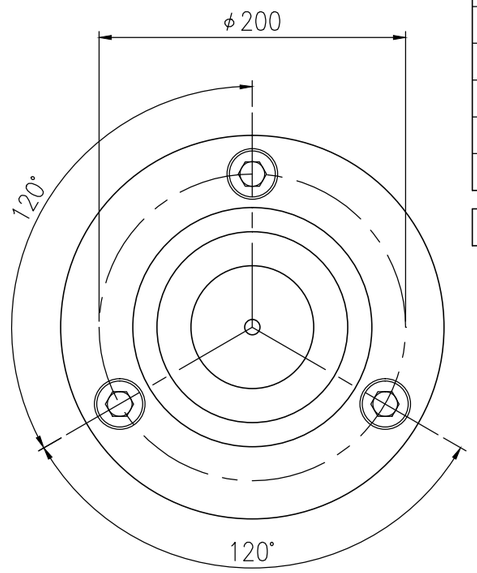

上面図 S=1/4

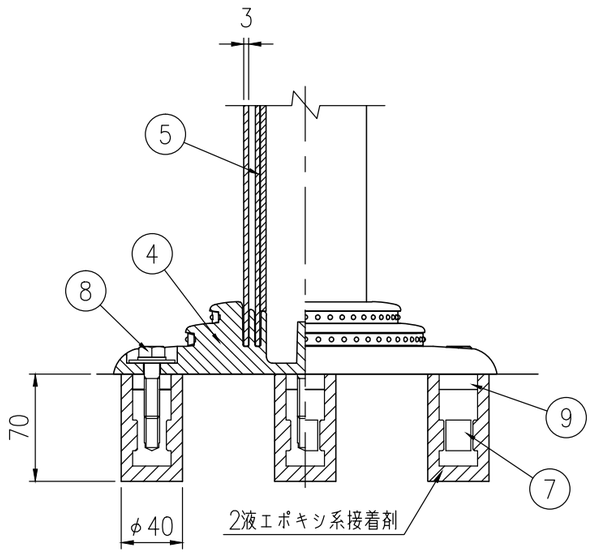

ベース部詳細図 S=1/4

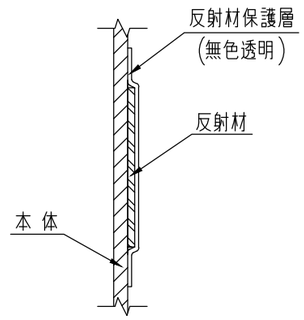

A部断面図