ジスロン　ポールコーンガイド R　PCGDR-80R-S-K				
品　番	品　名	数　量	材　質	備　考
1	本　体　柱	1	特殊ウレタン樹脂	赤　色
2	反　射　材	1	フレキシブルプリズム反射シート	白　色
3	反　射　材	1	封入レンズ型反射シート	W90×H420
4	ベ　ー　ス　部	1	ASA樹脂	赤　色
5	反　射　体	ー	ガラスビーズ	白　色
6	補　強　体	1	特殊ウレタン樹脂	―――
7	固　定　ピ　ン	1	ASA樹脂	赤　色
8	ボルト・ナット	1	(M16×120,W,SW,N)	溶融亜鉛めっき
9	大型角座金	1	アルミニウム合金	―――
10	スタンド台座	1	ポリエチレン樹脂	黒　色

図面番号	KSAH22018

※ ③反射材の標示内容は別途指示による

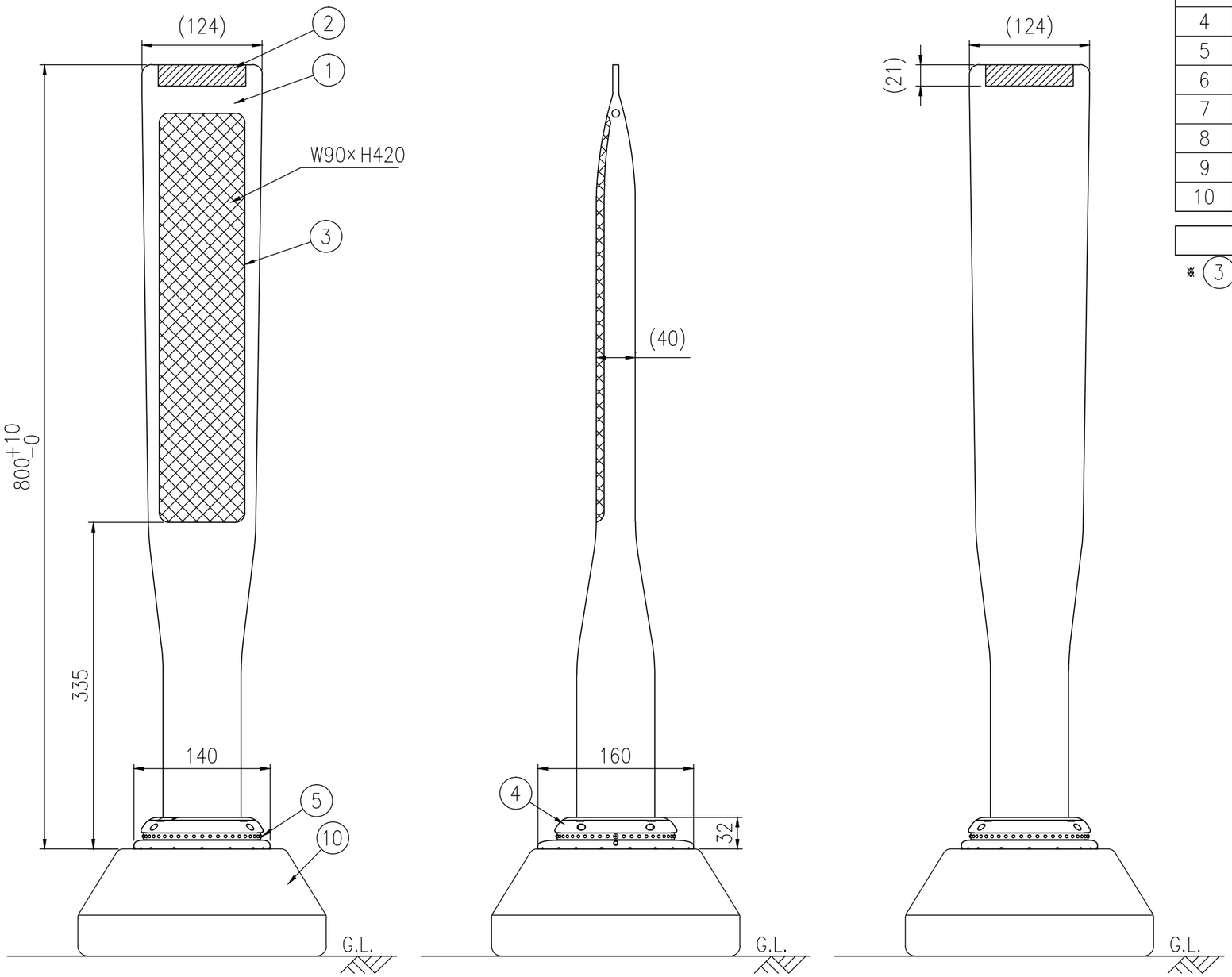

設置図 S=1/5

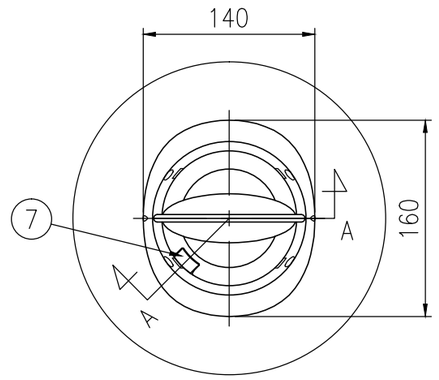

平面図 S=1/5

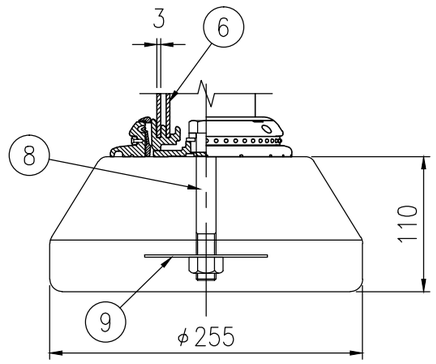

A−A半断面図 S=1/5