ジスロン　ポールコーンガイド R　PCGDR−65B−S−F				
品番	品　名	数量	材　質	備　考
1	本体柱	1	特殊ウレタン樹脂	青色
2	反射材	1	フレキシブルプリズム反射シート	白色,高輝度
3	反射材	1	封入レンズ型反射シート	―――
4	ベース部	1	ASA樹脂	ダークブラウン
5	反射体	ー	ガラスビーズ	白色
6	固定ピン	1	ASA樹脂	ダークブラウン
7	取付ボルト	1	ステンレス(M16×45)	―――
8	スプリングワッシャ	1	ステンレス(M16ばね座金)	―――
9	ワッシャ	2	ステンレス(M16平座金)	―――
10	埋込アンカー	1	アルミニウム合金	―――

図面番号	KSAH22065※1

※ ③ 反射材の標示内容は別途指示による

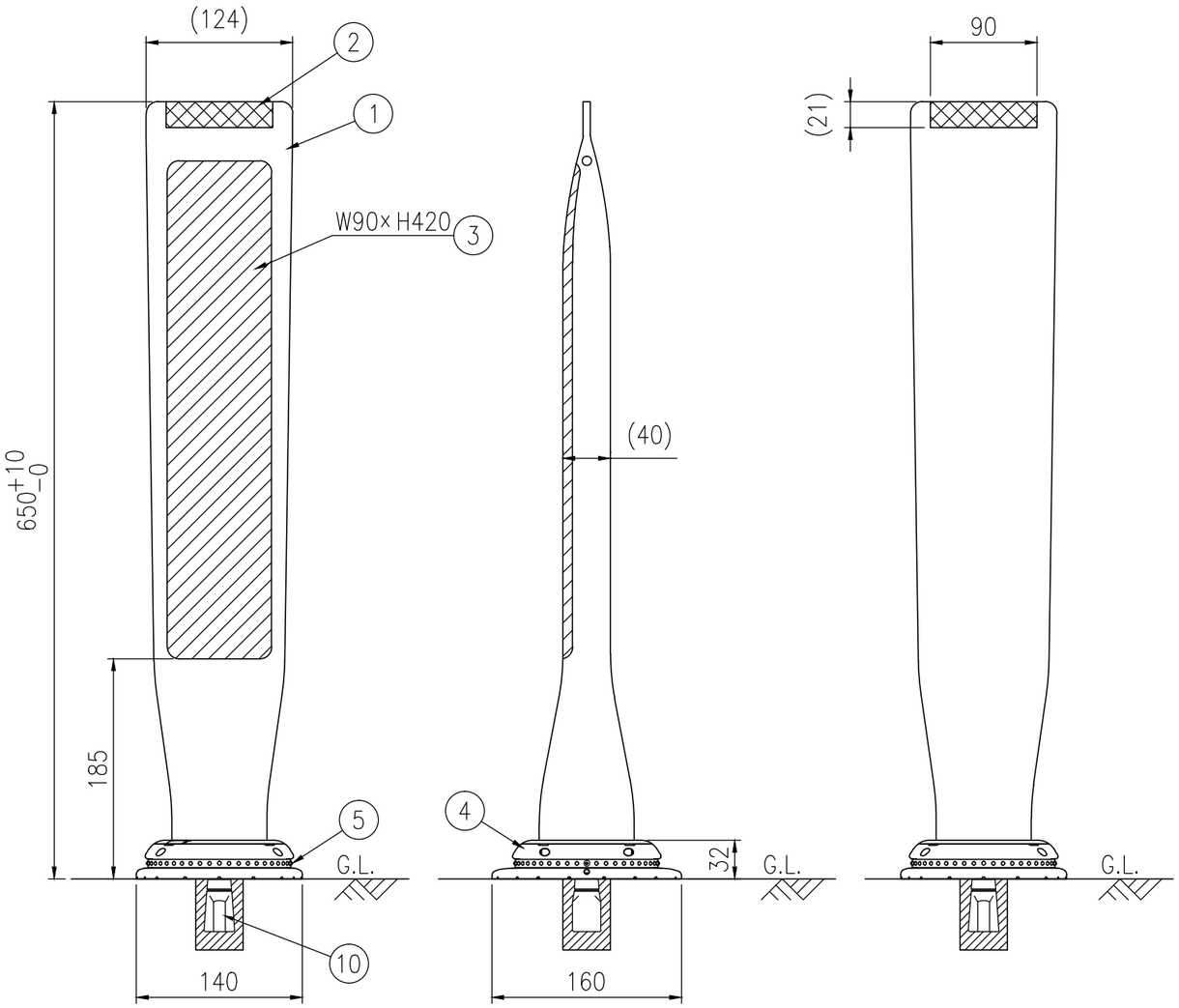

設置図 S=1/5

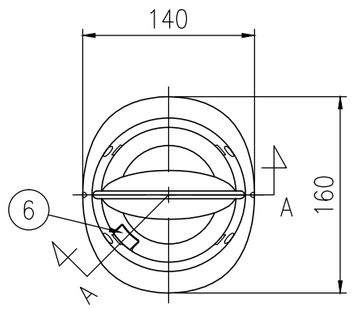

平面図 S=1/5

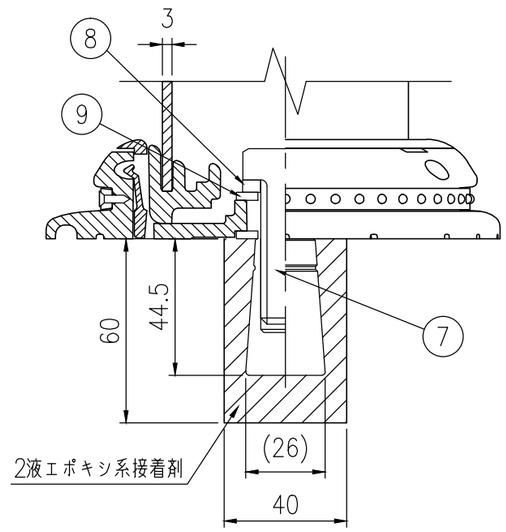

A−A半断面図 S=1/2