ジスロン　ポールコーンガイド R　PCGDR-80R-S-EA				
品番	品　名	数量	材　質	備　考
1	本体柱	1	特殊ウレタン樹脂	赤色
2	反射材	1	フレキシブルプリズム反射シート	白色,高輝度
3	反射材	1	封入レンズ型反射シート	―――
4	ベース部	1	ASA樹脂	赤色
5	反射体	ー	ガラスビーズ	白色
6	補強体	1	特殊ウレタン樹脂	―――
7	固定ピン	1	ASA樹脂	赤色
8	取付ボルト	1	ステンレス(M10×30)	―――
9	スプリングワッシャ	1	ステンレス(M10ばね座金)	―――
10	ワッシャ	3	ステンレス(M10平座金)	―――
11	あと施工アンカー	1	ステンレス(M10)	―――

図面番号	KSAH22014※1

※ ③反射材の標示内容は別途指示による

※ アンカーは内部コーン打込み式めねじアンカーを使用(ドリル径φ13、深さ40mm)

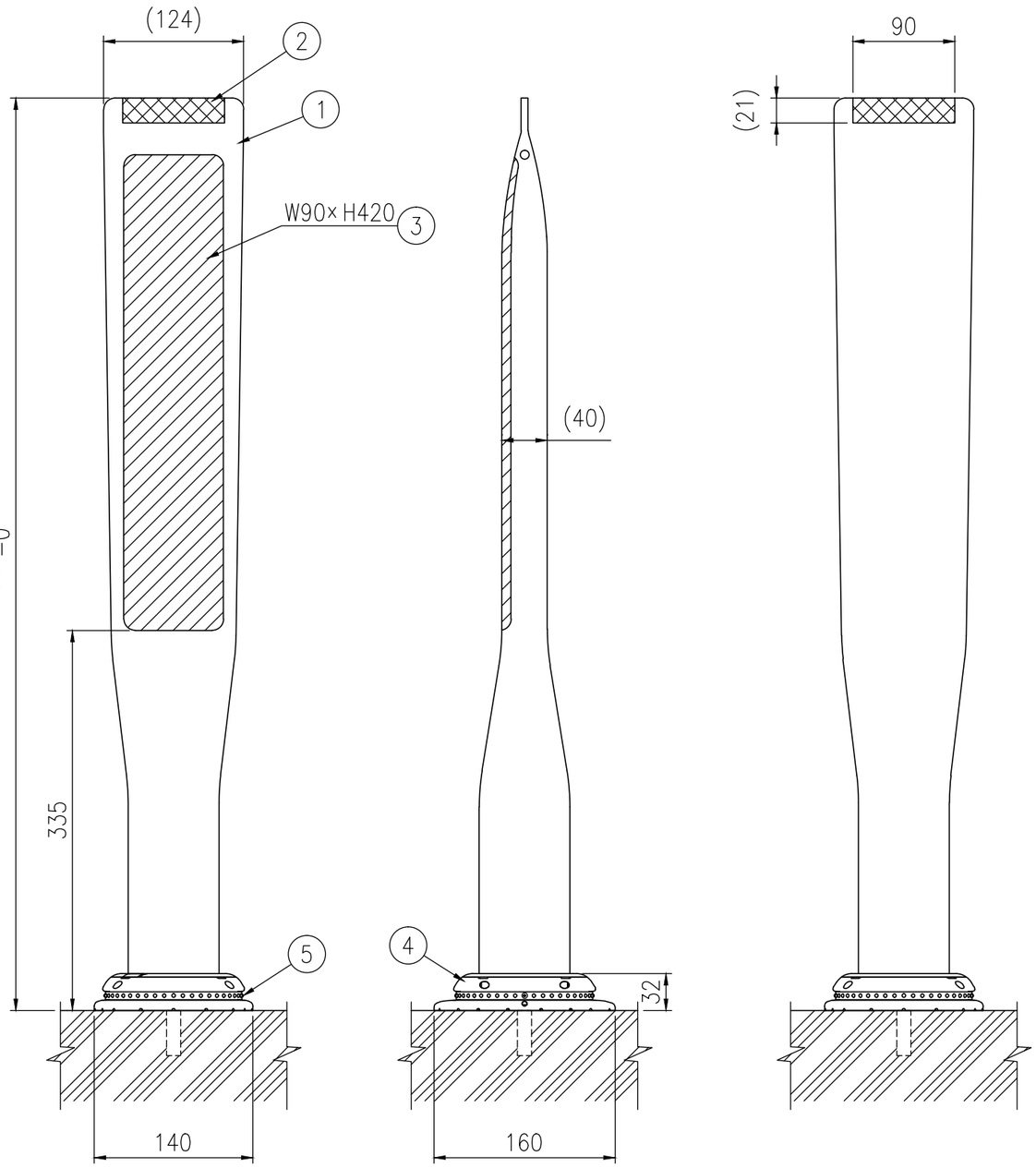

設置図 S=1/5

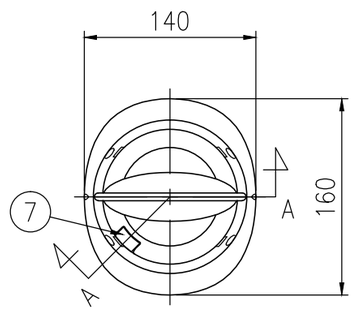

平面図 S=1/5

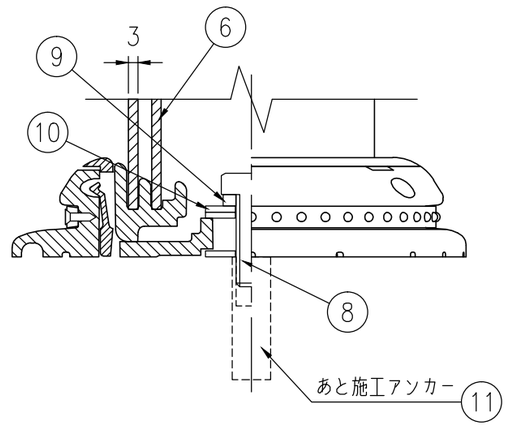

A-A半断面図 S=1/2