ジスロン　ポールコーンガイド R　　PCGDR−65FY−S−DS				
品番	品　名	数量	材　質	備　考
1	本体柱	1	特殊ウレタン樹脂	蛍光黄色
2	反射材	1	フレキシブルプリズム反射シート	白色,高輝度
3	反射材	1	封入レンズ型反射シート	―――
4	ベース部	1	ASA樹脂	ダークブラウン
5	反射体	―	ガラスビーズ	白色
6	固定ピン	1	ASA樹脂	ダークブラウン
7	取付ボルト	1	ステンレス (M24×65)	―――
8	ワッシャ	1	スチール(M24皿ばね座金)	ステンコート
9	ワッシャ	1	ステンレス(M24平座金)	―――
10	埋込アンカー	1	アルミニウム合金	―――
11	スペーサー	1	合成ゴム	―――

図面番号	KSAH22089※1

※ ③反射材の標示内容は別途指示による

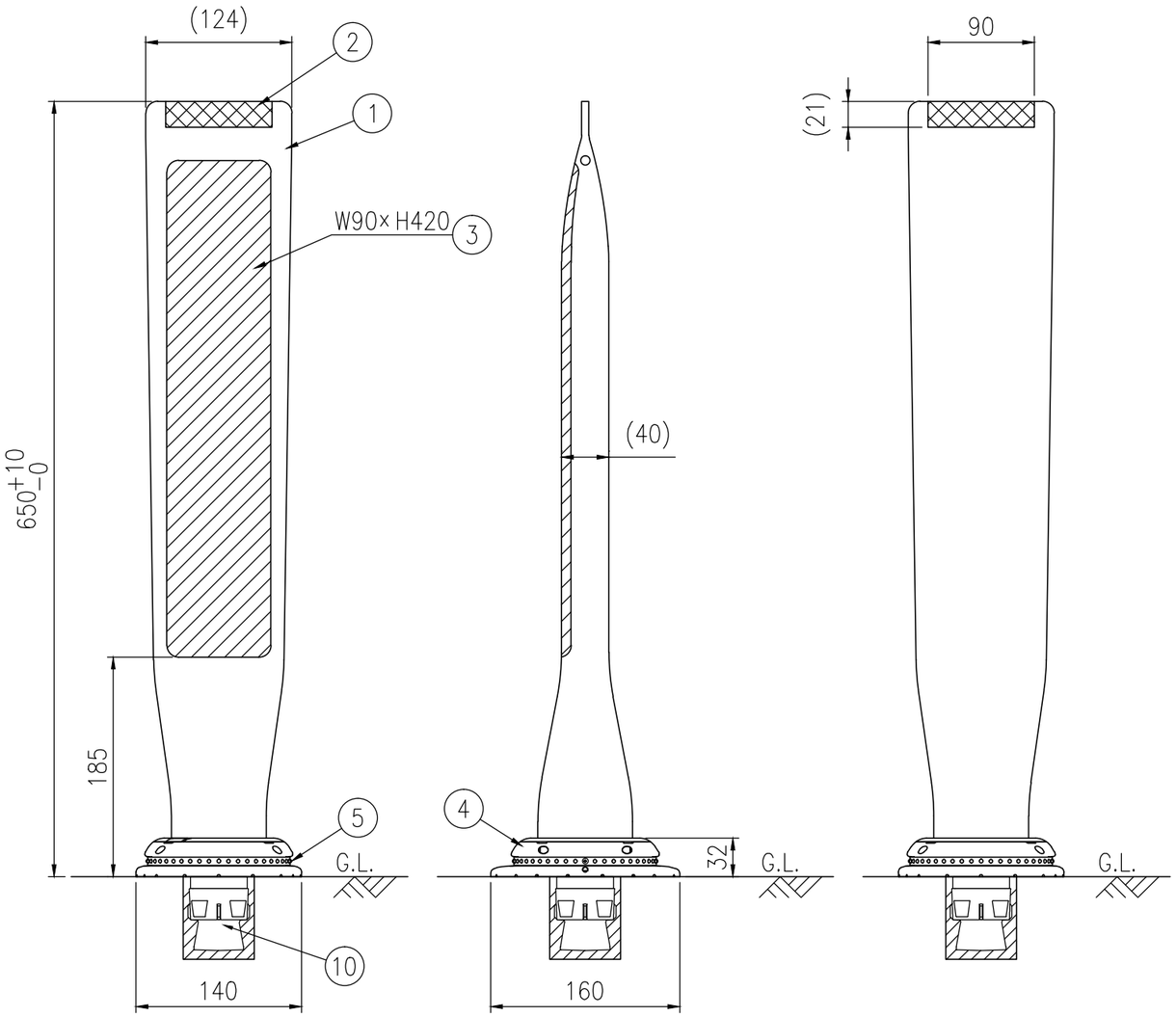

設置図 S=1/5

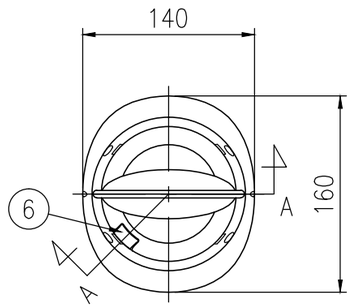

平面図 S=1/5

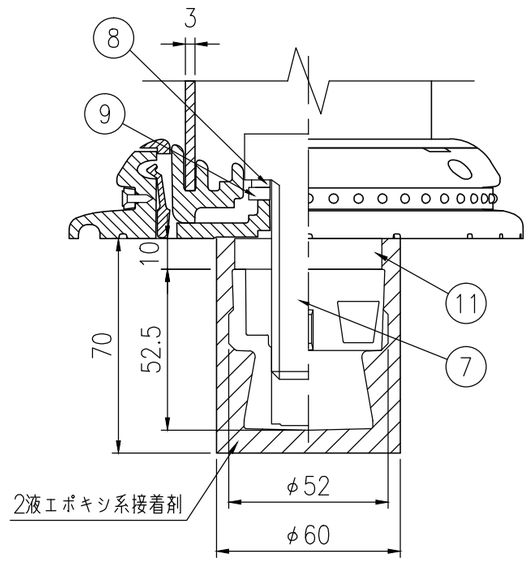

A−A半断面図 S=1/2