ジスロン　ポールコーンガイド R　PCGDR-80R-W-F				
品番	品名	数量	材質	備考
1	本体柱	1	特殊ウレタン樹脂	赤色
2	反射材	1	フレキシブルプリズム反射シート	白色
3	反射材	2	封入レンズ型反射シート	W90×H420
4	ベース部	1	ASA樹脂	赤色
5	反射体	ー	ガラスビーズ	白色
6	補強体	1	特殊ウレタン樹脂	―――
7	固定ピン	1	ASA樹脂	赤色
8	取付ボルト	1	ステンレス(M16×45)	―――
9	スプリングワッシャ	1	ステンレス(M16ばね座金)	―――
10	ワッシャ	2	ステンレス(M16平座金)	―――
11	埋込アンカー	1	アルミニウム合金	―――

図面番号	KSAH22008

※ ③反射材の標示内容は別途指示による

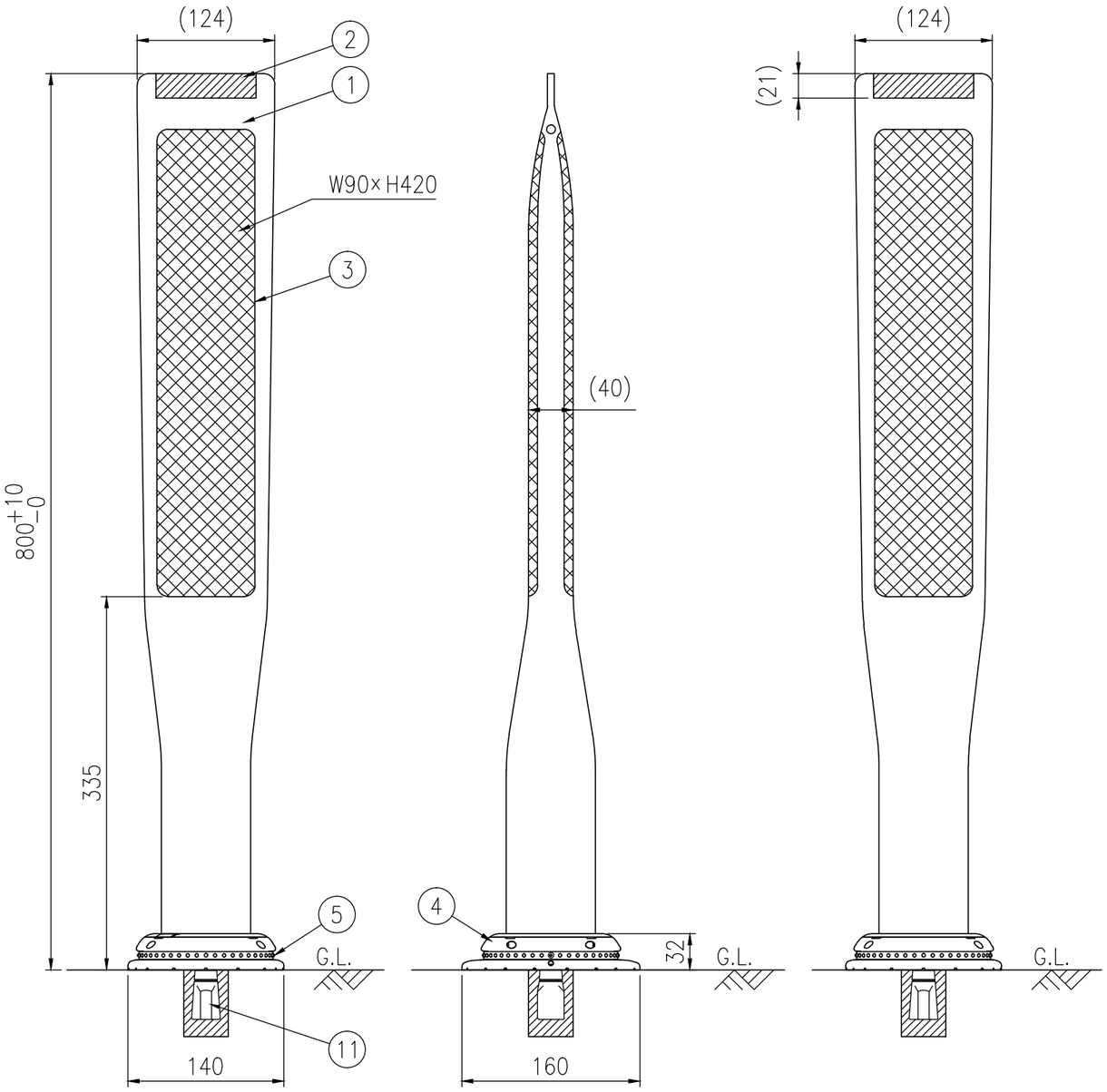

設置図 S=1/5

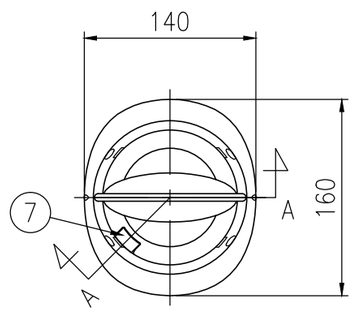

平面図 S=1/5

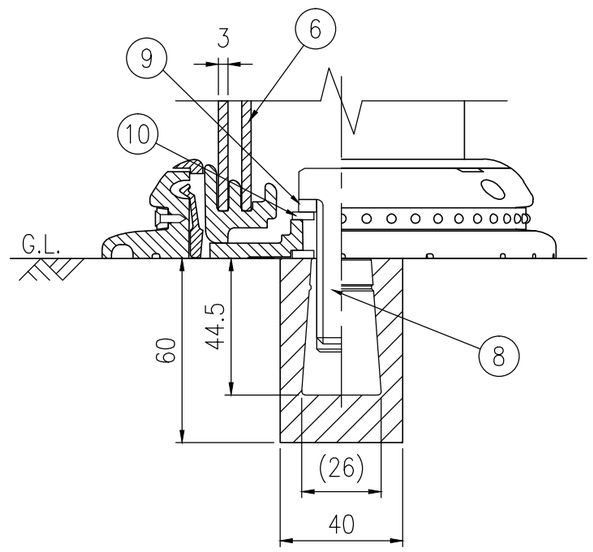

A-A半断面図 S=1/2