正面図

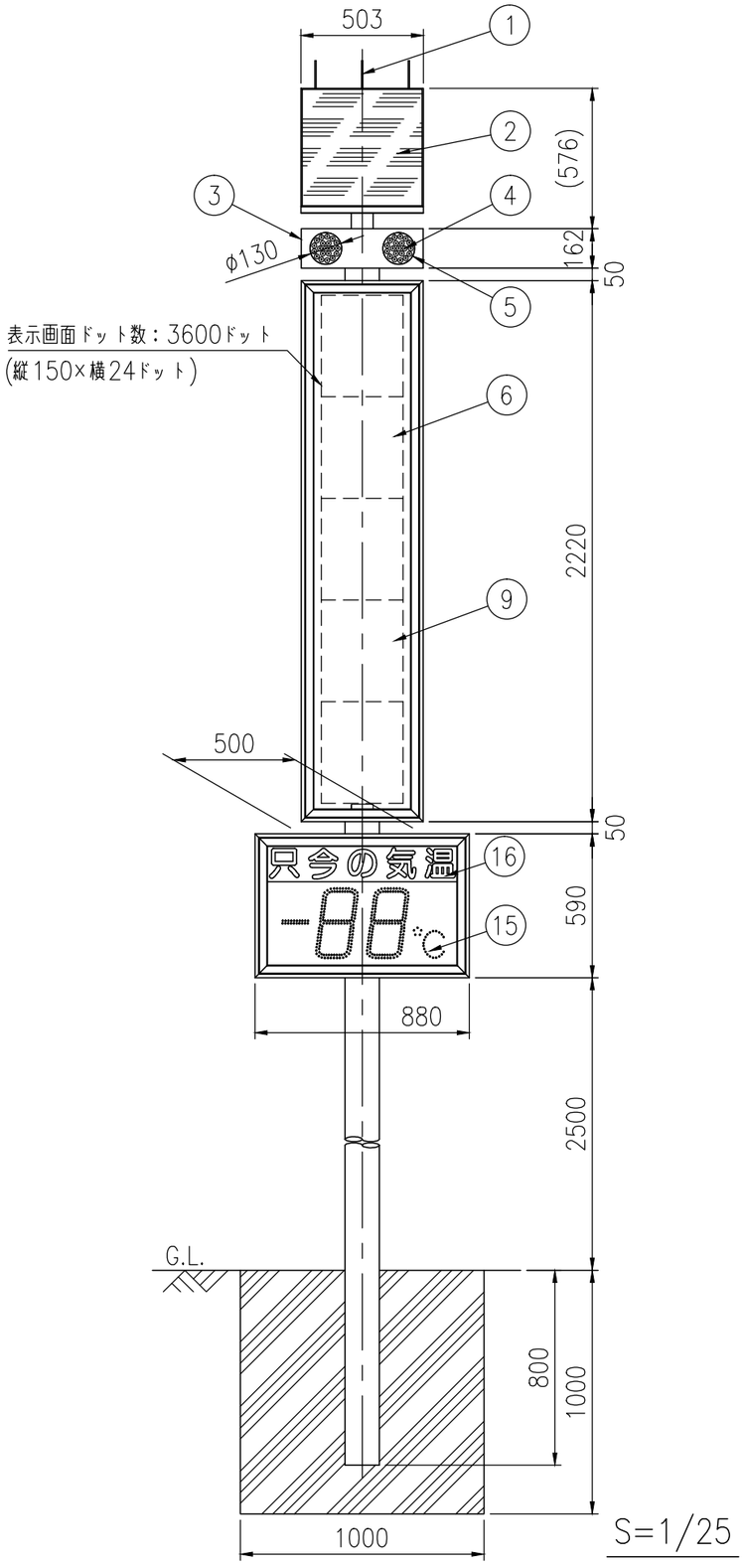

S=1/25

側面図

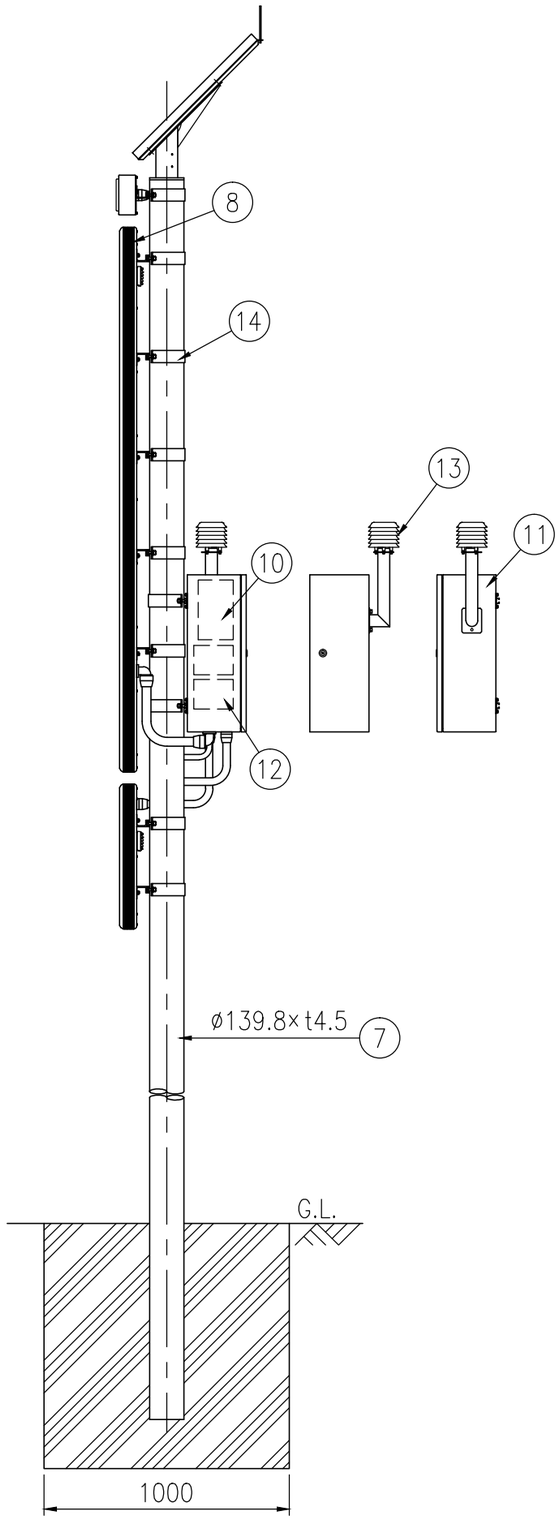

オプトマーカーV　OM5SMT−5−B				
部番	部品名	数量	材質	摘要
1	防鳥針	3	ステンレス	φ5×150
2	太陽電池	1	シリコンソーラー	――
3	表示灯本体	1	アルミニウム合金	アクリル焼付塗装,黄色
4	表示灯	40	発光ダイオード	LED黄色発光
5	表示灯カバー	2	ポリカーボネート樹脂	――
6	発光体	—	――	30×24ドット
7	支柱	1	STK400+亜鉛めっき	静電粉体塗装,茶色
8	枠体	1	アルミニウム合金	陽極酸化皮膜
9	前面板	1	ポリカーボネート樹脂	橙色
10	コントローラ	1	――	――
11	制御ボックス	1	高耐食溶融めっき鋼板	静電粉体塗装,茶色
12	蓄電池	2	鉛蓄電池	――
13	温度センサー	1	白金測温抵抗体	気象庁検定品
14	取付金具	10	アルミニウム合金	アクリル焼付塗装,茶色
15	温度表示部	1	――	LED赤橙色発光
16	反射シート	—	封入レンズ型反射シート	黄色

電気特性		
太陽電池	17.4V−2.3A	
蓄電池	12V−48AH	
発光体	文字表示部	発光ダイオード（赤橙色）
	表示灯	発光ダイオード（黄色）
1文字寸法	5文字	325mm×325mm
点消灯	文字表示部	常時点滅
	温度表示部	昼間－点滅、夜間－点灯
	表示灯	常時／夜間／設定温度以下より選択 （出荷時設定：常時発光）
点滅	文字表示部	33・38・43・50・60回／分より選択 （出荷時設定：38回／分）
	表示灯	50・60・80・120回／分より選択,左右交互点滅 （出荷時設定：80回／分）

図面番号	KTAH19030

・表示文字はあらかじめ決められた標準パターン（全30パターン）の中の1パターンを表示できます。
・常時、設定温度以上で常温時の文字を交互点滅及び単独点滅します。
・常時、設定温度以下で低温時の文字を交互点滅及び単独点滅します。
・高温表示設定を有効にすると、設定温度以上で高温時の文字を表示します。
・太陽電池は南向きに設置して下さい。