正面図

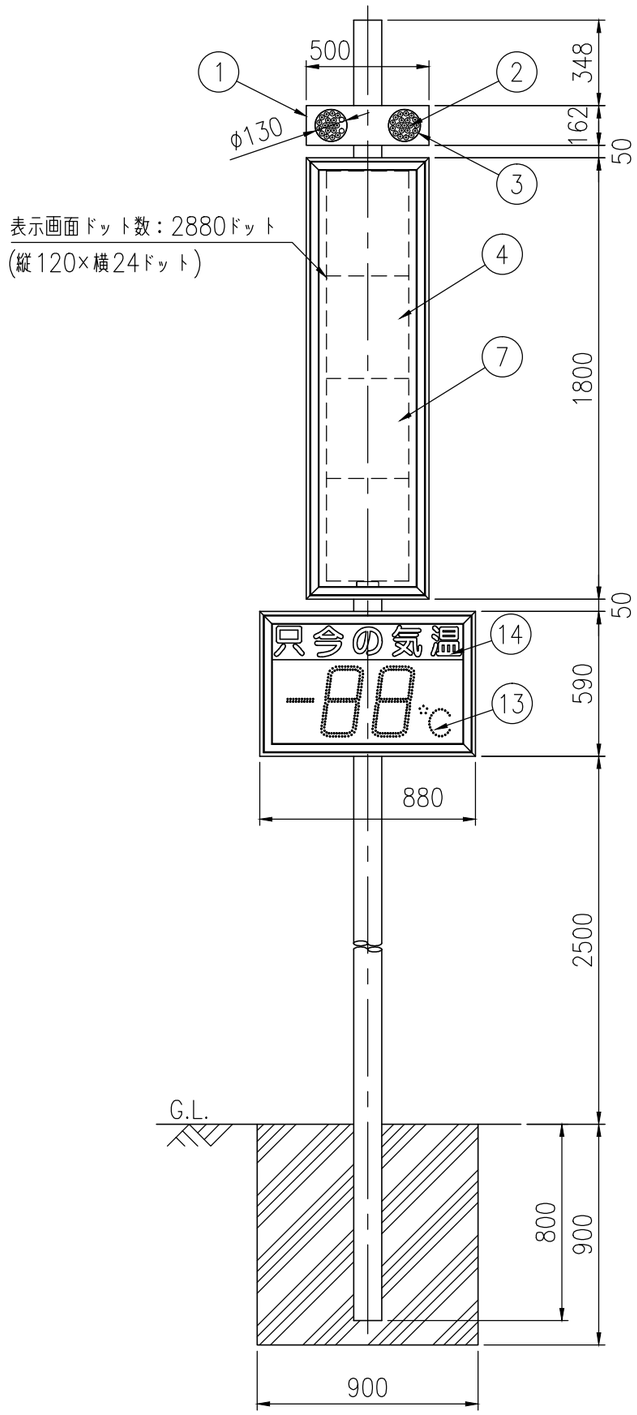

側面図

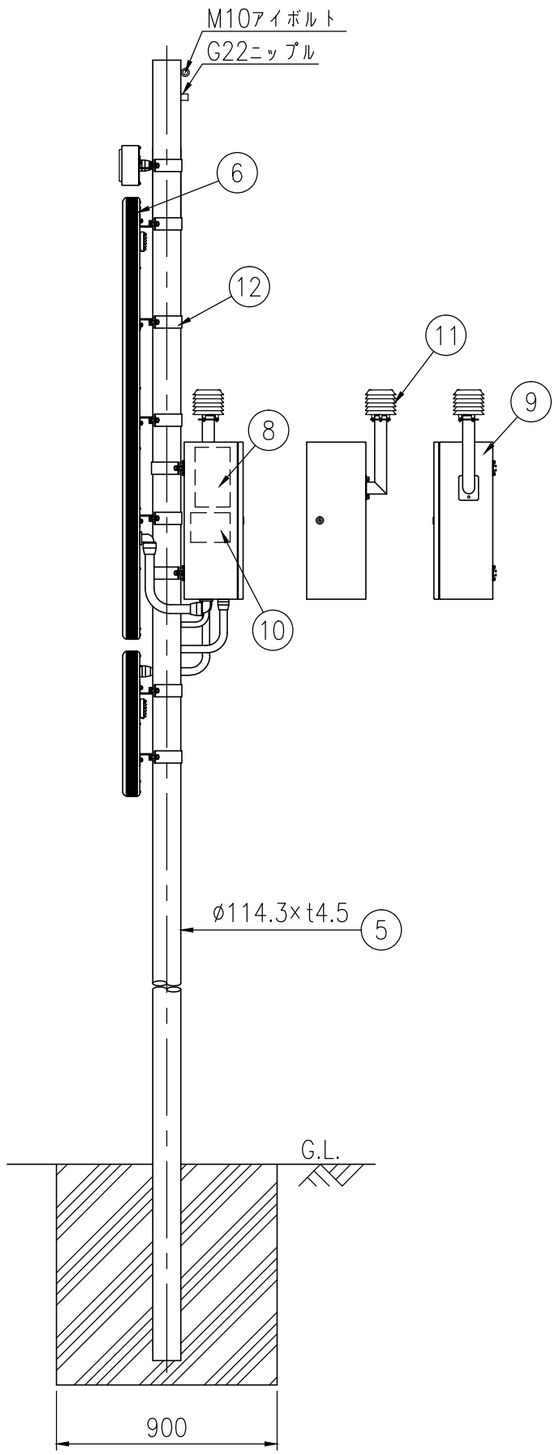

S=1/25

オプトマーカーV　OM5DMT−B				
部番	部品名	数量	材質	摘要
1	表示灯本体	1	アルミニウム合金	アクリル焼付塗装,黄色
2	表示灯	40	発光ダイオード	LED黄色発光
3	表示灯カバー	2	ポリカーボネート樹脂	――
4	発光体	―	――	30×24ドット
5	支柱	1	STK400+亜鉛めっき	静電粉体塗装,茶色
6	枠体	1	アルミニウム合金	陽極酸化皮膜
7	前面板	1	ポリカーボネート樹脂	橙色
8	コントローラ	1	――	――
9	制御ボックス	1	高耐食溶融めっき鋼板	静電粉体塗装,茶色
10	スイッチング電源	1	――	――
11	温度センサー	1	白金測温抵抗体	気象庁検定品
12	取付金具	9	アルミニウム合金	アクリル焼付塗装,茶色
13	温度表示部	1	――	LED赤橙色発光
14	反射シート	―	封入レンズ型反射シート	黄色

電気特性		
電源	1ø2W AC100V/200V,50/60Hz	
消費電力	13VA	
発光体	文字表示部	発光ダイオード（赤橙色）
	表示灯	発光ダイオード（黄色）
1文字寸法	4文字	325mm×325mm
	5文字	270mm×325mm
点消灯	文字表示部	常時点滅
	温度表示部	常時点灯
	表示灯	常時/夜間/設定温度以下より選択 (出荷時設定：常時発光)
点滅	文字表示部	33・38・43・50・60回/分より選択 (出荷時設定：50回/分)
	表示灯	50・60・80・120回/分より選択,左右交互点滅 (出荷時設定：80回/分)

図面番号	KTAH19016

・表示文字はあらかじめ決められた標準パターン(全30パターン)の中の1パターンを表示できます。
・常時、設定温度以上で常温時の文字を交互点滅及び単独点滅します。
・常時、設定温度以下で低温時の文字を交互点滅及び単独点滅します。
・高温表示設定を有効にすると、設定温度以上で高温時の文字を表示します。
・支柱は電線引き込み用中継柱兼用支柱ではありません。
・支柱へ直接電線を引き込む場合は、基礎選定を含めて、現地状況に応じた提案をさせていただく場合があります。

※D種接地工事を行って下さい。