ジスロン　ポールコーン　PC−80NJHGW−D−SP				
品番	品　名	数量	材　質	備　考
1	キャップ	1	特殊ウレタン樹脂	緑　色
2	本　体	1	特殊ウレタン樹脂	緑　色
3	反射材	1〜11	フレキシブルプリズム反射シート	白　色
4	ベース部	1	ASA樹脂	緑　色
5	補強ポール	1	特殊ウレタン樹脂	――――
6	反射体	―	ガラスビーズ	白　色
7	取付ボルト	1	ステンレス（M24×55）	――――
8	埋込アンカー	1	アルミニウム合金	――――

図面番号	ASA16052※1

※ 数量は1基当たり数量

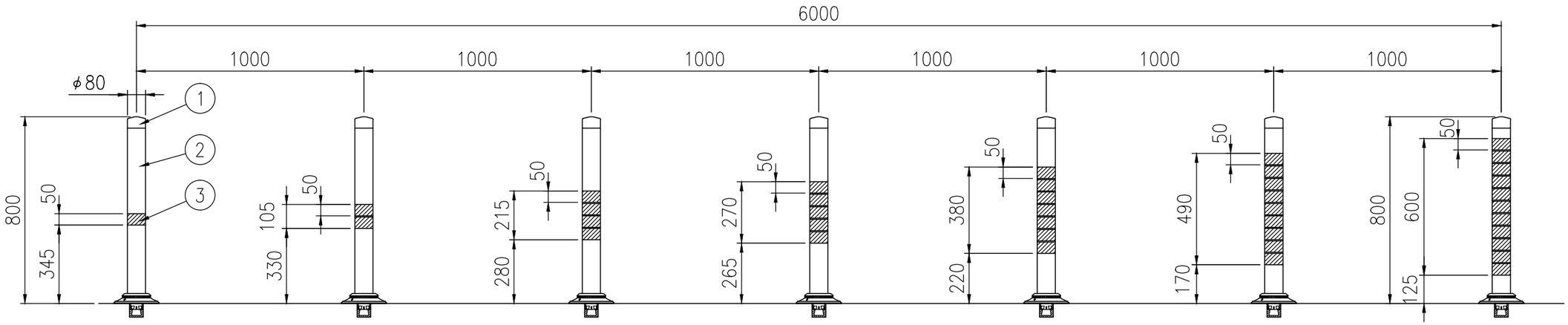

設置図 S=1/20

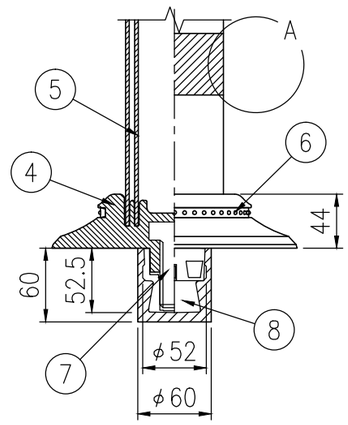

ベース部詳細図 S=1/5

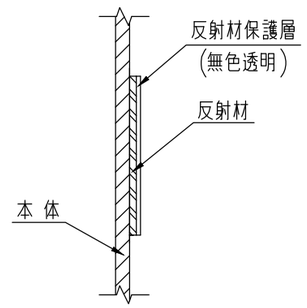

A部断面図