ジスロン　ポールコーン　PC−80L2SGW−D−SP				
品　番	品　　名	数　量	材　　質	備　　考
1	キャップ	1	特殊ウレタン樹脂	緑　色
2	本　　体	1	特殊ウレタン樹脂	緑　色
3	反　射　材	1〜11	フレキシブルプリズム反射シート	白　色
4	ベ　ー　ス　部	1	特殊ウレタン樹脂	緑　色
5	補　強　体	1	特殊ウレタン樹脂	————
6	反　射　体	ー	ガラスビーズ	白　色
7	取付ボルト	1	ステンレス(M24×65)	————
8	埋込アンカー	1	アルミニウム合金	————

図面番号	ASA16055※1

※ 数量は1基当たり数量

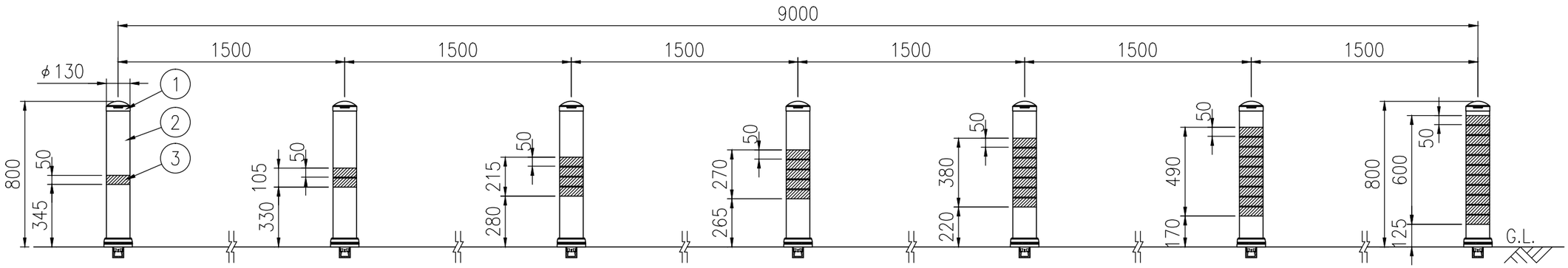

設置図 S=1/25

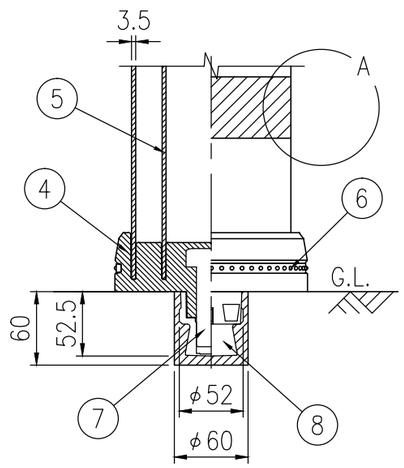

ベース部詳細図 S=1/5

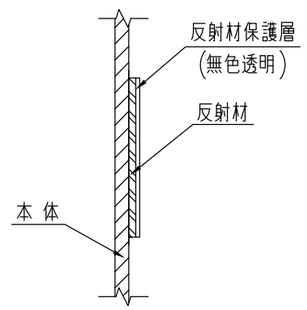

A部断面図