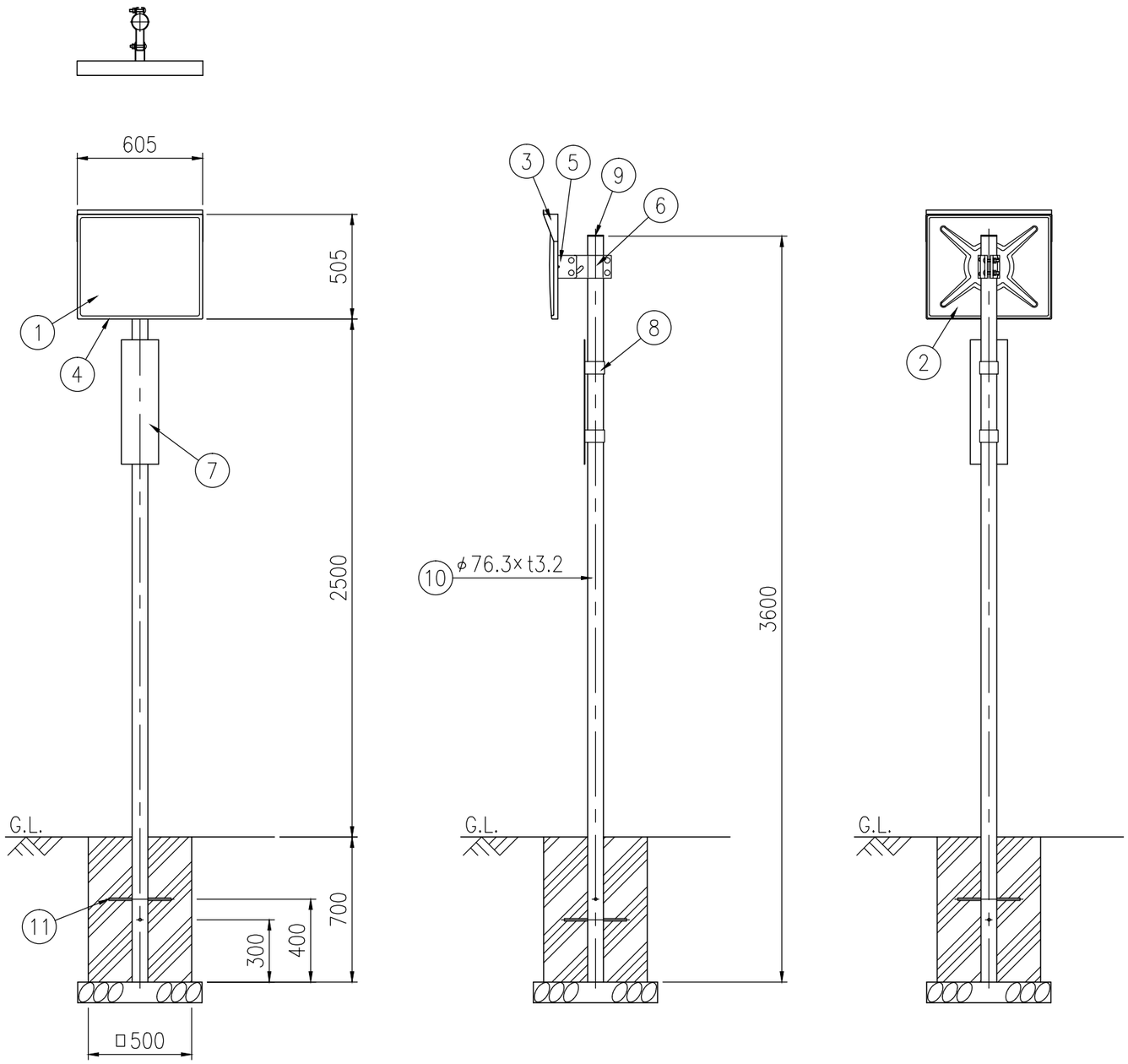

設置図 S=1/25

ジスミラー　アクリル　AK 4560S				
品　番	品　　名	数　量	材　　質	備　　考
1	鏡　　面	1	メタクリル樹脂(アクリル)	□500×600
2	裏　　板	1	FRP樹脂	橙　色
3	フ　ー　ド	1	ポリカーボネート樹脂	橙　色
4	取　付　枠	1	FRP樹脂	橙　色
5	裏板取付金具	1	SS400	溶融亜鉛めっき
6	支柱取付金具	1	SS400	溶融亜鉛めっき
7	注　意　板	1	―――	―――
8	取付バンド	2	―――	―――
9	キ　ャ　ッ　プ	1	ポリエチレン樹脂	黒　色
10	支　　柱	1	STK400,亜鉛めっき	静電粉体塗装,橙色
11	ネ　カ　セ	2	(φ13×300)	―――

図面番号	KMAH25001

※ 本製品は「道路反射鏡設置指針」に準拠