ジスロン　道路鋲　F−22W				
品番	品名	数量	材質	備考
1	本体	1	アルミニウム合金	———
2	反射体	2	ポリカーボネート樹脂 ＋ φ3.2ガラスビーズ	V−15
3	ビス	8	φ3 打込みビス	———

図面番号	AVA98013

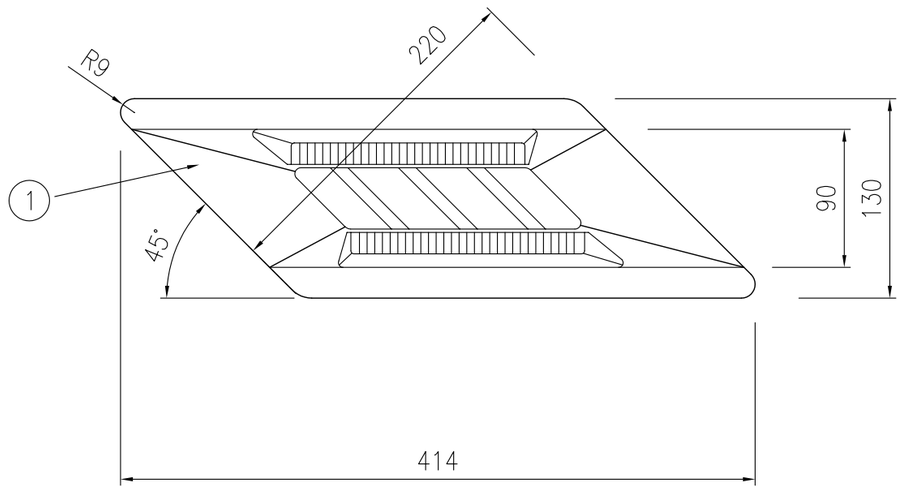

反射体構造図

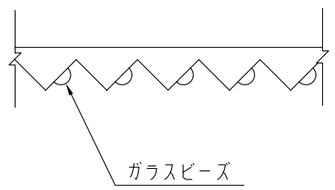

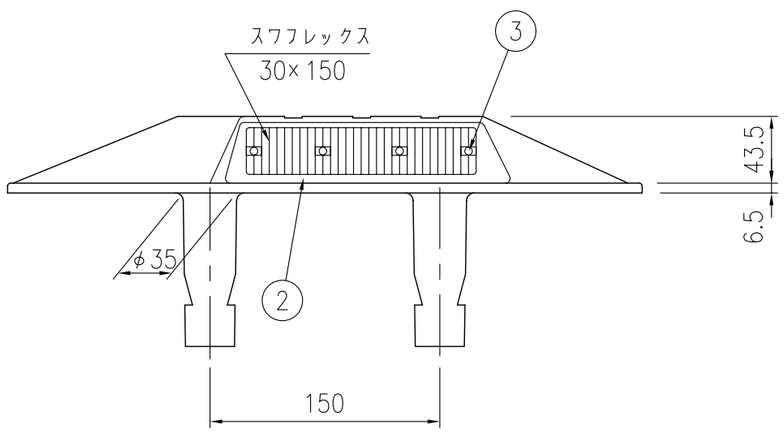

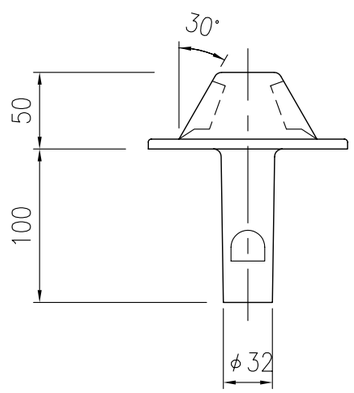

S=1/4