ジスミラー ガラス　GK 5060W−YO				
品　番	品　　名	数　量	材　　質	備　　考
1	鏡　　面	2	化学強化ガラス	□500×600
2	裏　　板	2	FRP樹脂	橙　色
3	フ　ー　ド	2	FRP樹脂	橙　色
4	取　付　枠	2	FRP樹脂	橙　色
5	裏板取付金具	2	SPHC	溶融亜鉛めっき
6	支柱取付金具	2	SPHC	溶融亜鉛めっき
7	W取付金具	2	STK400,STKR400,SPHC	溶融亜鉛めっき
8	キ　ャ　ッ　プ	1	ポリエチレン樹脂	黒　色
9	よう壁取付金具	1	STK400,SS400	溶融亜鉛めっき
10	アンカーボルト	4	(M12×100)	溶融亜鉛めっき

図面番号	KMAH11224

※ 道路反射鏡ハンドブック(平成23年4月5版)に基づく

※ アンカーボルトはスリーブ打込み式おねじアンカーを使用(ドリル径φ18、深さ57mm)

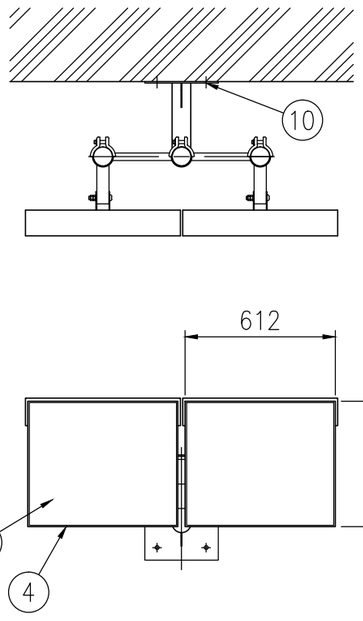

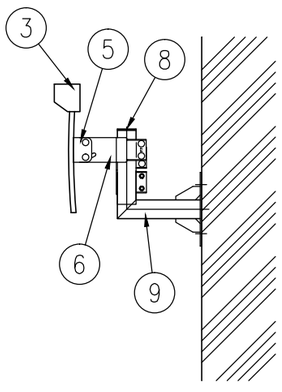

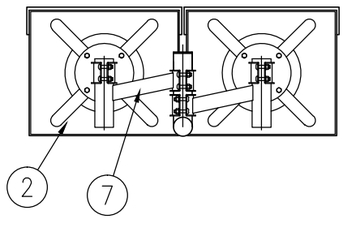

設置図 S=1/25

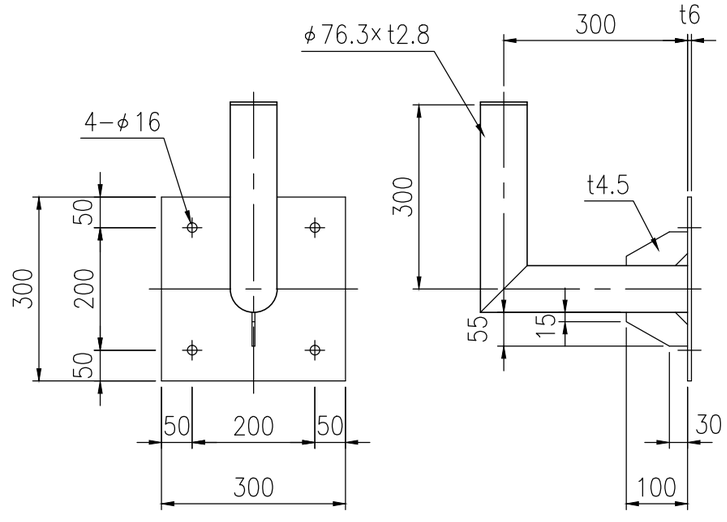

⑨よう壁取付金具詳細図 S=1/10