ジスミラー　ガラス　G 600S−YO				
品　番	品　　名	数　量	材　　質	備　　考
1	鏡　　面	1	化学強化ガラス	φ600
2	裏　　板	1	SGCC	―――
3	フ　ー　ド	1	ポリカーボネート樹脂	橙　色
4	取　付　枠	1	アルミニウム合金	橙　色
5	裏板取付金具	1	SPHC	溶融亜鉛めっき
6	支柱取付金具	1	SPHC	溶融亜鉛めっき
7	キ　ャ　ッ　プ	1	ポリエチレン樹脂	黒　色
8	よう壁取付金具	1	STK400,SS400	溶融亜鉛めっき
9	アンカーボルト	4	(M12×100)	溶融亜鉛めっき

図面番号	KMAH11199

※ 道路反射鏡ハンドブック(平成23年4月5版)に基づく

※ アンカーボルトはスリーブ打込み式おねじアンカーを使用(ドリル径φ18、深さ57mm)

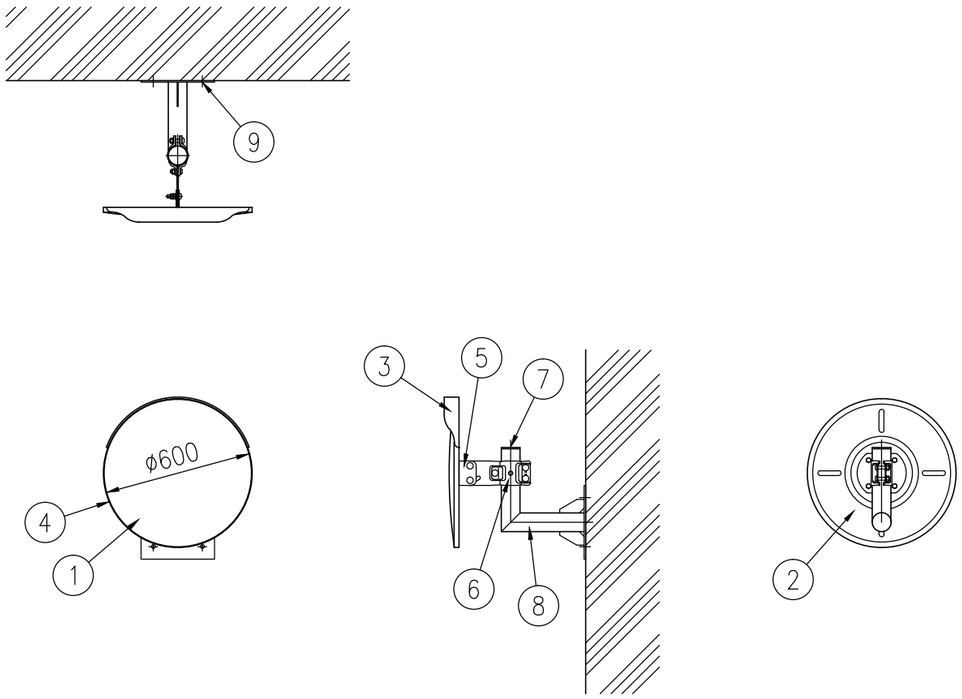

設置図 S=1/25

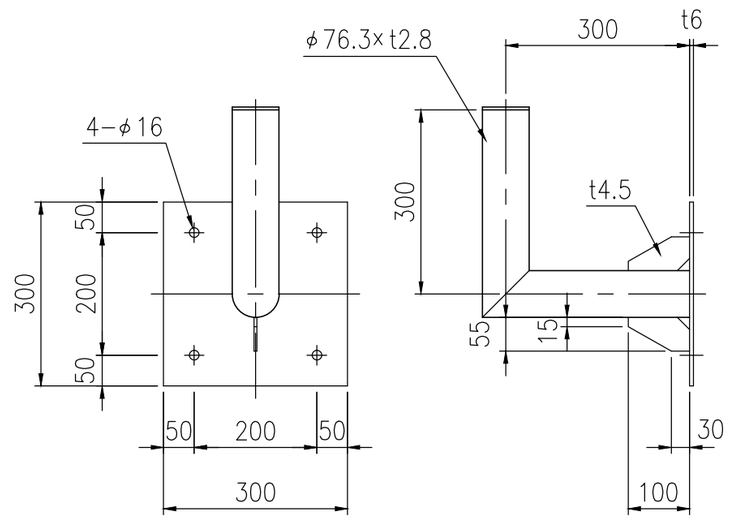

⑧よう壁取付金具詳細図 S=1/10