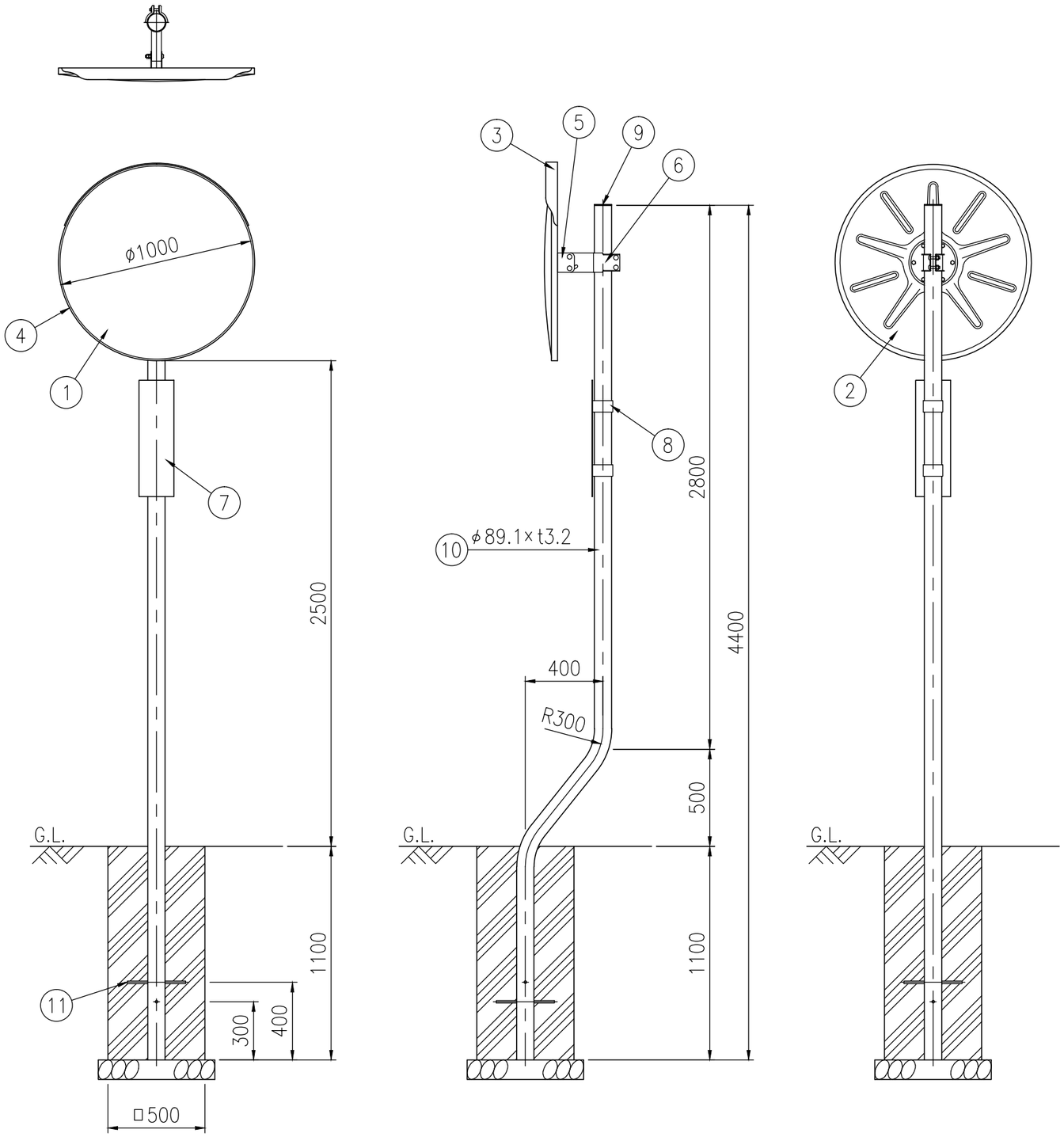

設置図 S=1/25

ジスミラー アクリル M 1000S−C2				
品 番	品 名	数 量	材 質	備 考
1	鏡 面	1	メタクリル樹脂(アクリル)	φ1000
2	裏 板	1	SGCC	―――
3	フ ー ド	1	ポリカーボネート樹脂	橙 色
4	取 付 枠	1	アルミニウム合金	橙 色
5	裏板取付金具	1	SPHC	溶融亜鉛めっき
6	支柱取付金具	1	SPHC	溶融亜鉛めっき
7	注 意 板	1	―――	―――
8	取付バンド	2	―――	―――
9	キ ャ ッ プ	1	ポリエチレン樹脂	黒 色
10	A P 支 柱	1	STK400,亜鉛めっき	静電粉体塗装,橙色
	(F P 支 柱)	(1)	(STK400)	(静電粉体塗装,橙色)
	<めっき支柱>	<1>	<STK400>	<溶融亜鉛めっき>
11	ネ カ セ	2	(φ13×300)	―――

図面番号	KMAH11109

※ 道路反射鏡ハンドブック(平成23年4月5版)に基づく。