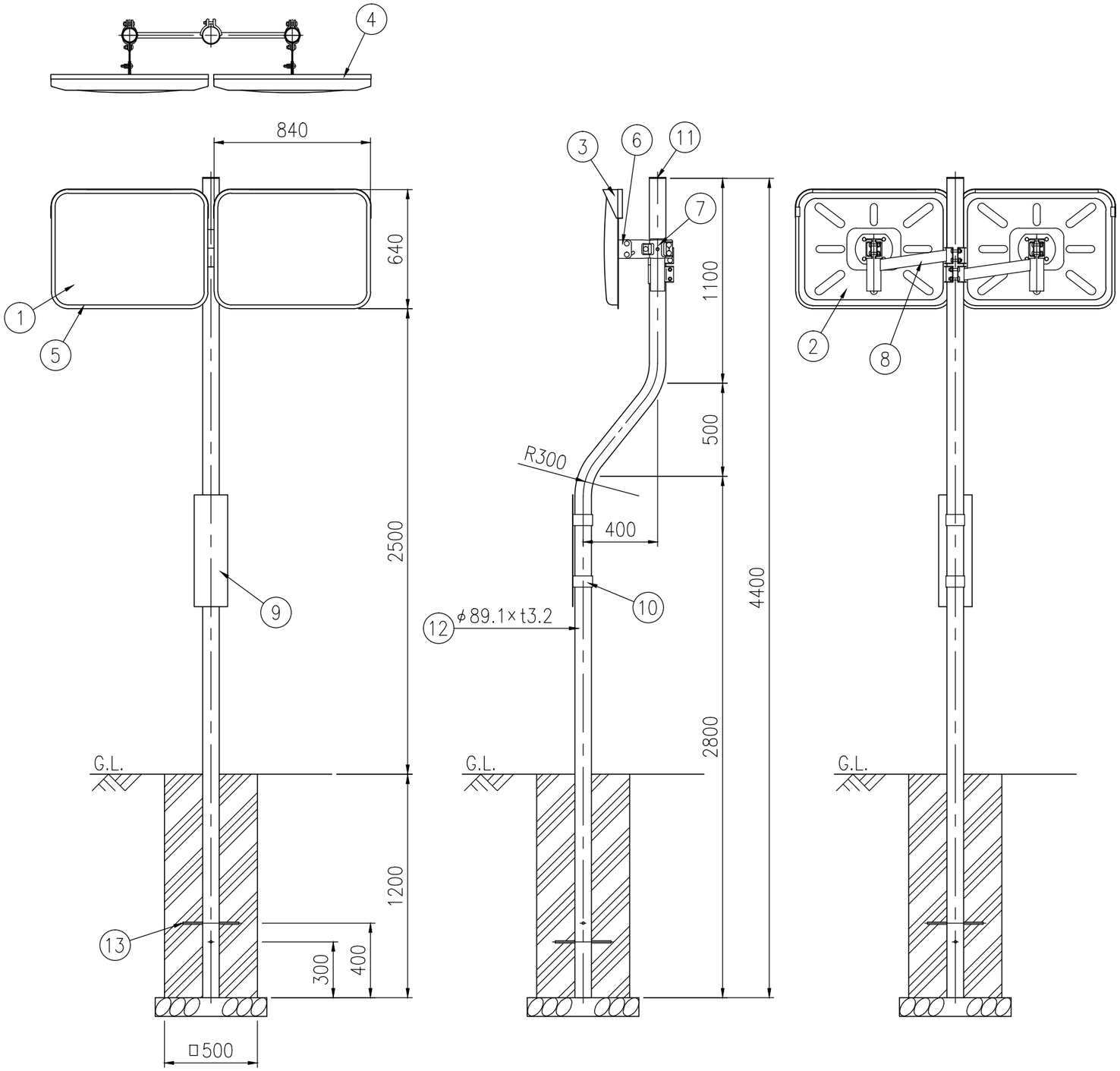

設置図 S=1/25

ジスミラー　ステンレス　SK 6080W−C3				
品　番	品　名	数　量	材　質	備　考
1	鏡　面	2	ステンレス	□600×800
2	裏　板	2	SGCC	――
3	フ　ー　ド	2	ポリカーボネート樹脂	橙　色
4	フード押さえ板	2	アルミニウム合金	――
5	取　付　枠	2	塩化ビニール樹脂	橙　色
6	裏板取付金具	2	SPHC	溶融亜鉛めっき
7	支柱取付金具	2	SPHC	溶融亜鉛めっき
8	W取付金具	2	STK400,STKR400,SPHC	溶融亜鉛めっき
9	注　意　板	1	――	――
10	取付バンド	2	――	――
11	キ　ャ　ッ　プ	1	ポリエチレン樹脂	黒　色
12	ＡＰ支柱	1	STK400,亜鉛めっき	静電粉体塗装,橙色
	めっき支柱	1	STK400	溶融亜鉛めっき
13	ネ　カ　セ	2	(φ13×300)	――

図面番号	KMAH11064※1

※ 道路反射鏡ハンドブック(平成23年4月5版)に基づく