ジスロン　ハイドロクリーンミラー　SUS 800W−YO				
品　番	品　　名	数　量	材　　質	備　　考
1	鏡　　面	2	ステンレス	φ800
2	裏　　板	2	SGCC	―――
3	フ　ー　ド	2	ポリカーボネート樹脂	橙　色
4	裏板取付金具	2	SPHC	溶融亜鉛めっき
5	支柱取付金具	2	SPHC	溶融亜鉛めっき
6	W取付金具	2	STK400,STKR400,SPHC	溶融亜鉛めっき
7	キ　ャ　ッ　プ	1	ポリエチレン樹脂	黒　色
8	よう壁取付金具	1	STK400,SS400	溶融亜鉛めっき
9	アンカーボルト	4	(M12×100)	溶融亜鉛めっき

図面番号	KMAH11030

※ 道路反射鏡ハンドブック(平成23年4月5版)に基づく
※ 鏡面は、表面に超親水化処理を施す
※ アンカーボルトはスリーブ打込み式おねじアンカーを使用(ドリル径φ18、深さ57mm)

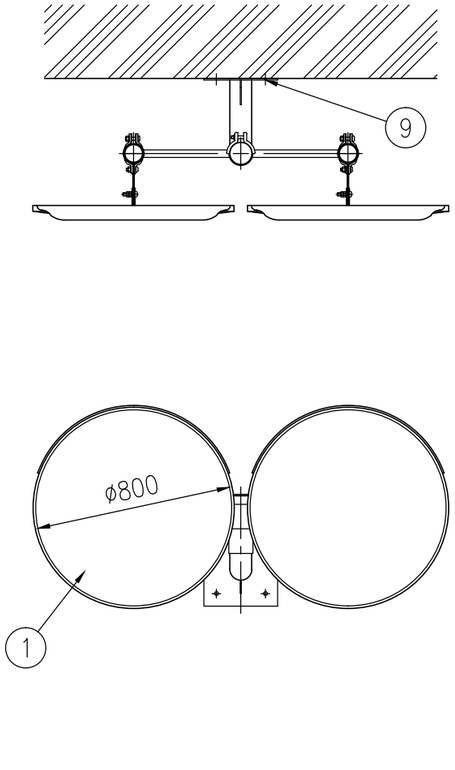

設置図 S=1/25

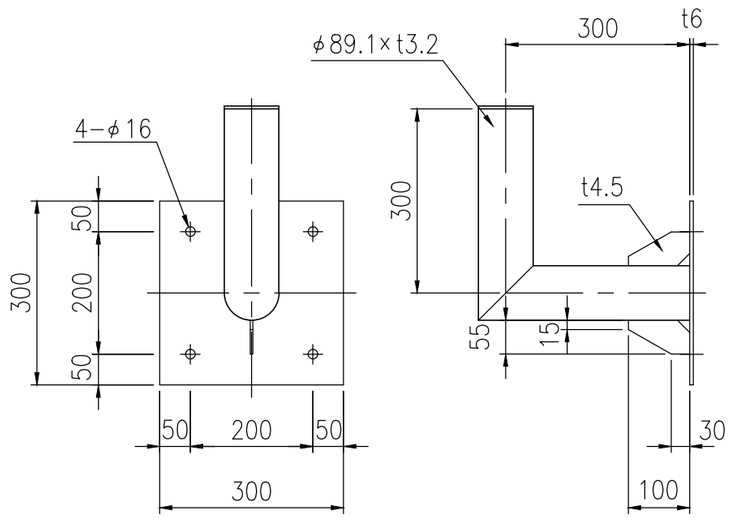

⑧よう壁取付金具詳細図 S=1/10