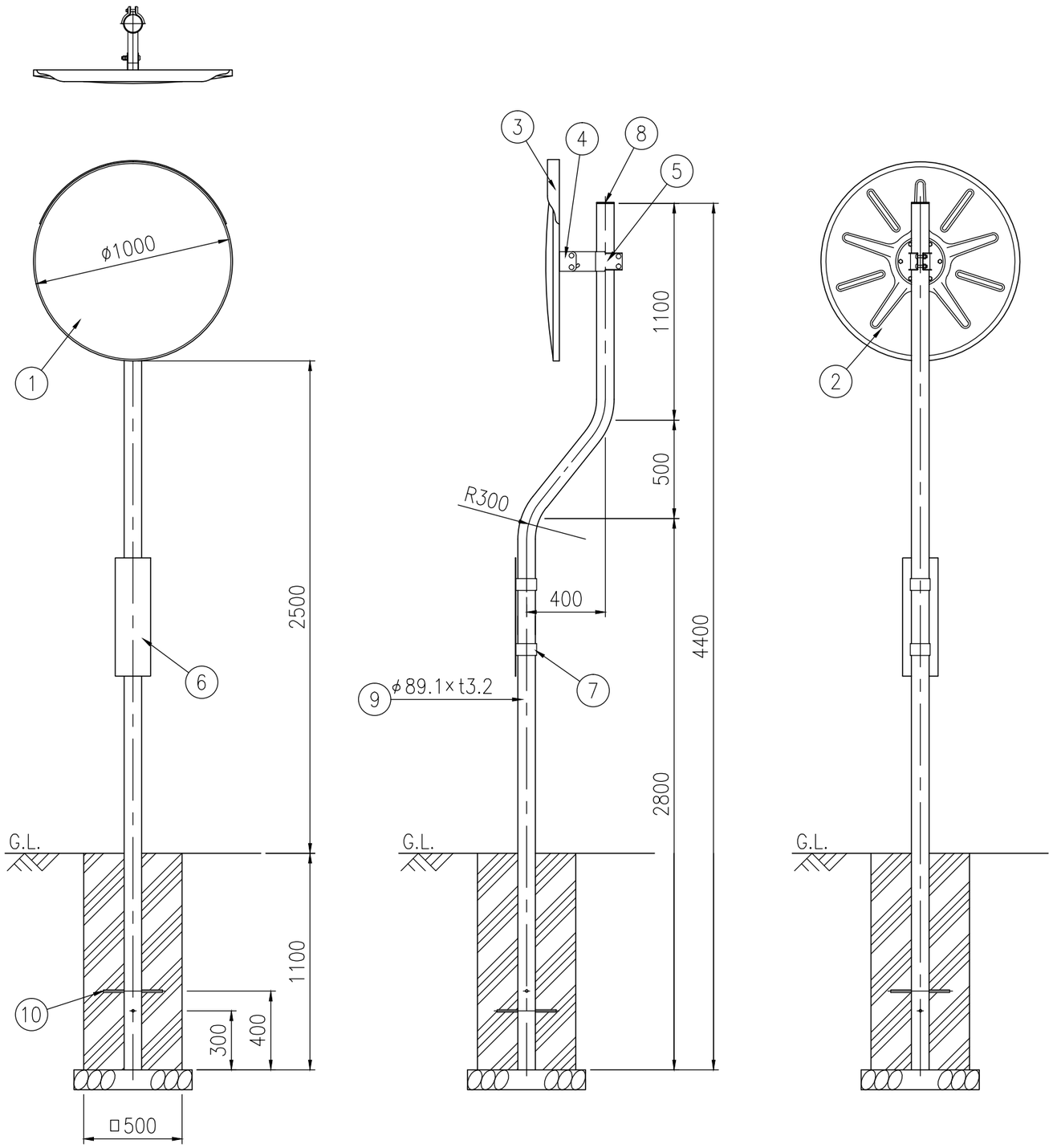

設置図 S=1/25

ジスロン　ハイドロクリーンミラー　SUS 1000S−C3				
品　番	品　名	数　量	材　質	備　考
1	鏡　面	1	ステンレス	φ1000
2	裏　板	1	SGCC	―――
3	フ　ー　ド	1	ポリカーボネート樹脂	橙　色
4	裏板取付金具	1	SPHC	溶融亜鉛めっき
5	支柱取付金具	1	SPHC	溶融亜鉛めっき
6	注　意　板	1	―――	―――
7	取付バンド	2	―――	―――
8	キ　ャ　ッ　プ	1	ポリエチレン樹脂	黒　色
9	ＡＰ支柱	1	STK400,亜鉛めっき	静電粉体塗装,橙色
	(ＦＰ支柱)	(1)	(STK400)	(静電粉体塗装,橙色)
	<めっき支柱>	<1>	<STK400>	<溶融亜鉛めっき>
10	ネ　カ　セ	2	(φ13×300)	―――

図面番号	KMAH11013

※ 鏡面は、表面に超親水化処理を施す

※ 道路反射鏡ハンドブック(平成23年4月5版)に基づく