ジスロン　側壁用 デリニェーター　HD−15W				
品　番	品　　名	数　量	材　　質	備　　考
1	反　射　体	2	メタクリル樹脂（アクリル）	――――
2	本　　体	1	アルミニウム合金	――――
3	タッピングビス	4	SUS	――――
4	ボ　ル　ト	2	(M8×45)	溶融亜鉛めっき
5	ナットアンカー	2	(M8×35)	溶融亜鉛めっき

図面番号	ADC97057

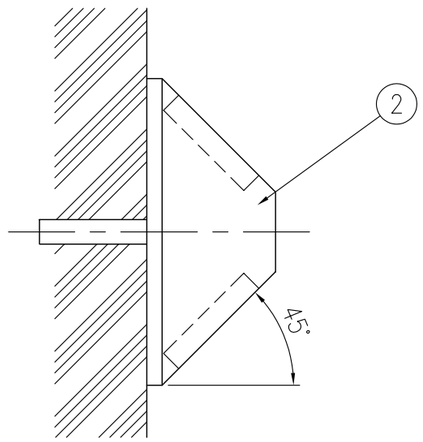

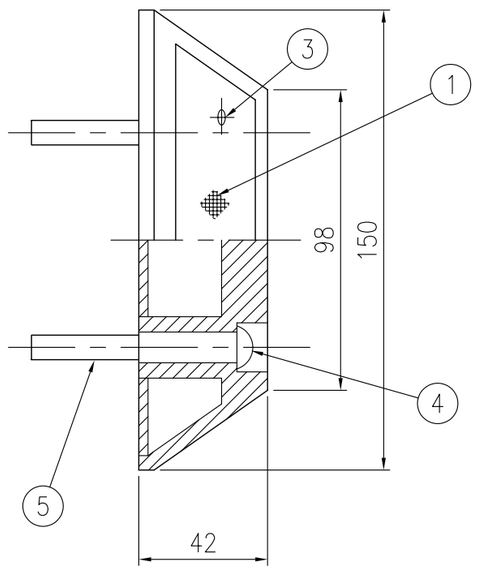

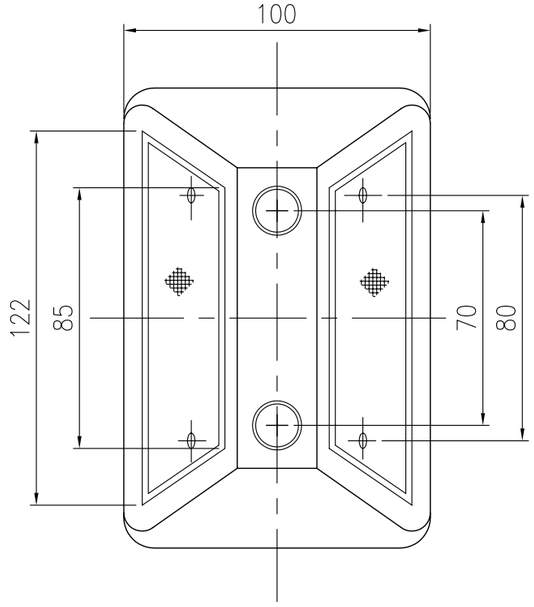

S=1/2