ジスロン　φ70 リサイクルデリニェーター　NSF				
品　番	品　　名	数　量	材　　質	備　考
1	反　射　体	1	ポリカーボネート樹脂	φ70
2	反射体取付枠	1	ポリエチレン樹脂	茶　色
3	支　　柱	1	ポリエチレン樹脂＋ガラス繊維	茶　色
4	反射シート	1	封入レンズ型反射シート	白　色
5	ネ　ー　ム	1	―――	―――
6	ゴムパッキン	(1)	EPDM	VP100用

図面番号	KDCH09003

※ 橙色反射体は、特殊蛍光プリズムレンズ使用
※ ネームはホットスタンプ、熱転写又はステッカー
※ ゴムパッキンはオプション

NSF−515E　　NSF−512C　　NSF−510R

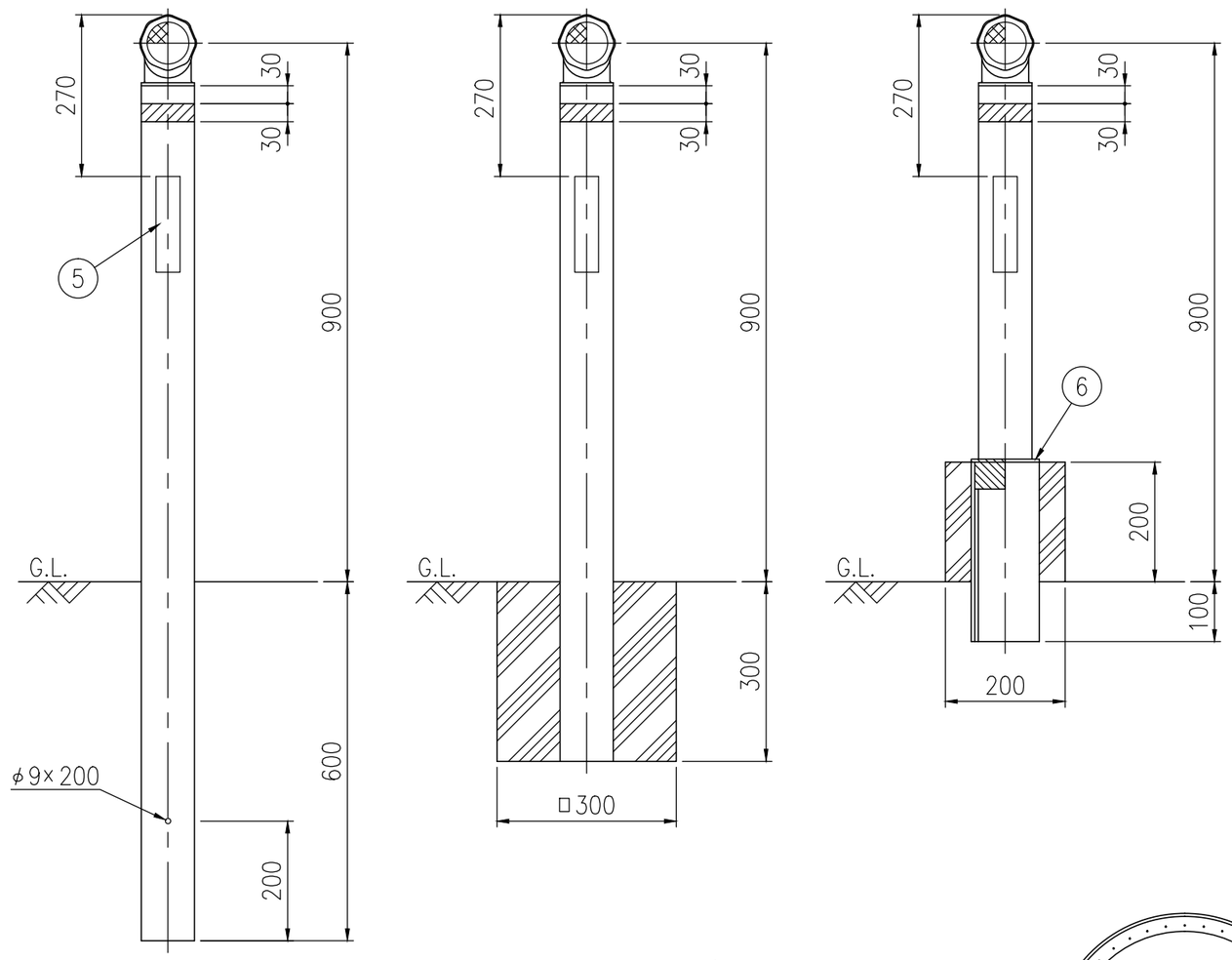

設置図 S=1/10

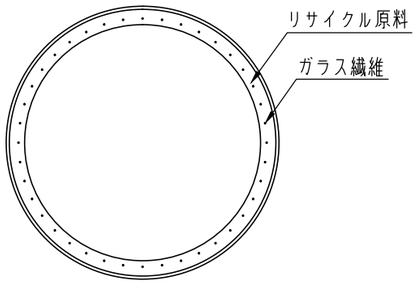

A−A 断面図 S=1/2

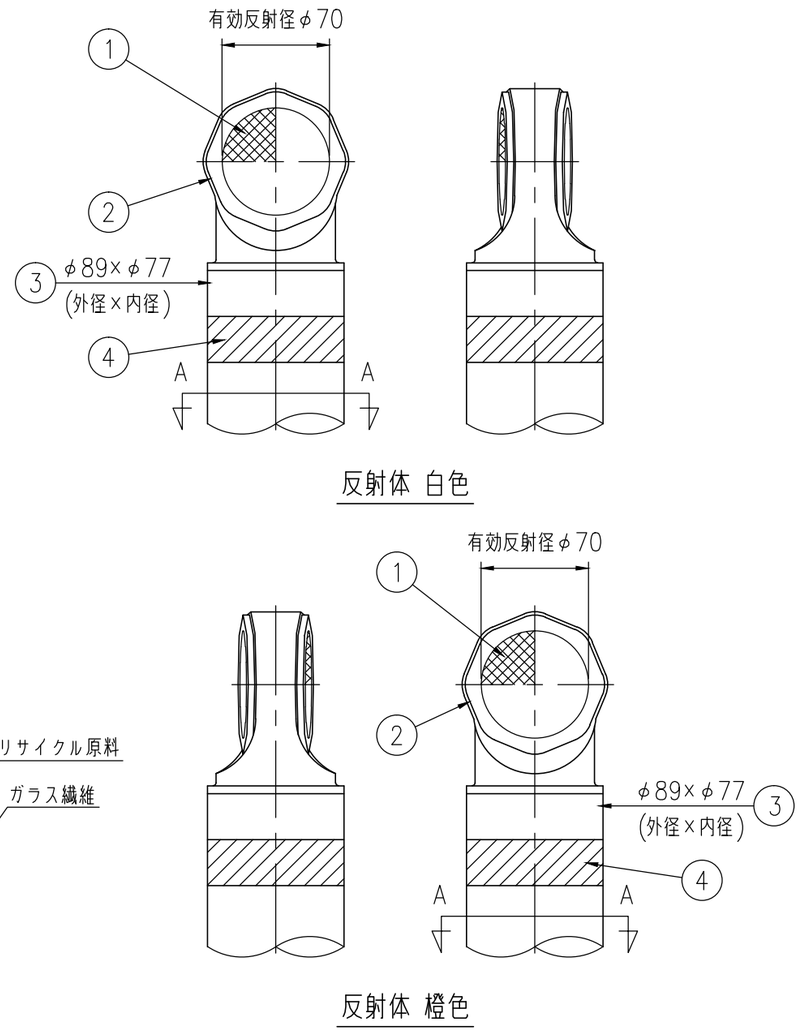

反射体 白色

反射体 橙色

反射部詳細図 S=1/4