ジスロン　φ100 デリニェーター　BWAD34−BR−503T60				
品　番	品　　名	数　量	材　　質	備　　考
1	反　射　体	2	ポリカーボネート樹脂	φ100
2	反射体取付枠	1	ASA樹脂	茶　色
3	六角穴付止めねじ	3	SUS(M4×5)	平　先
4	ナ　ッ　ト	3	黄銅(M4)	―――
5	取 付 金 具	1	アルミニウム合金	茶　色
6	止 め ネ ジ	3	SUS(M6×12)	―――

図面番号	KDCH06067

※ 橙色反射体は、特殊蛍光プリズムレンズ使用
※ 反射体は、親水性処理したプリズムレンズ使用

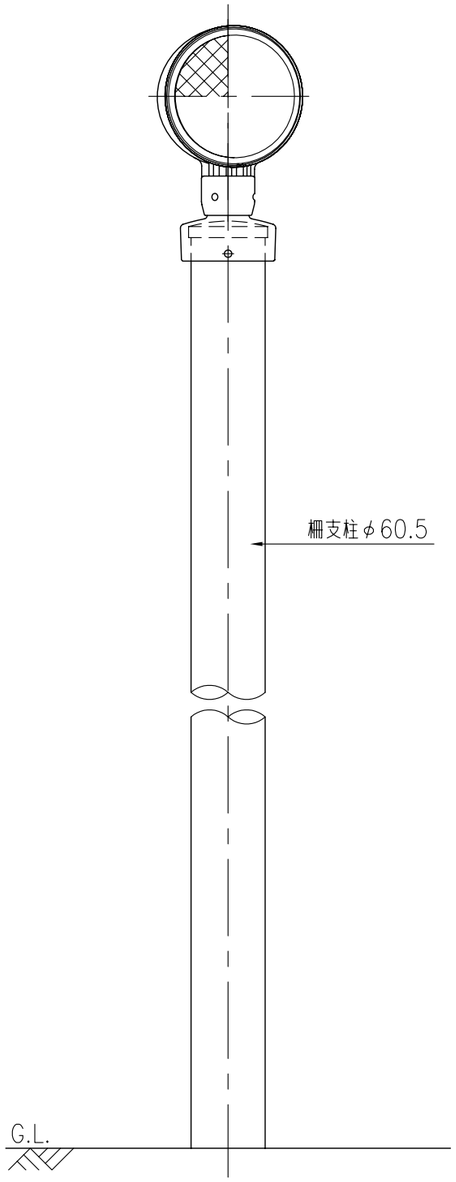

設置図　S=1/5

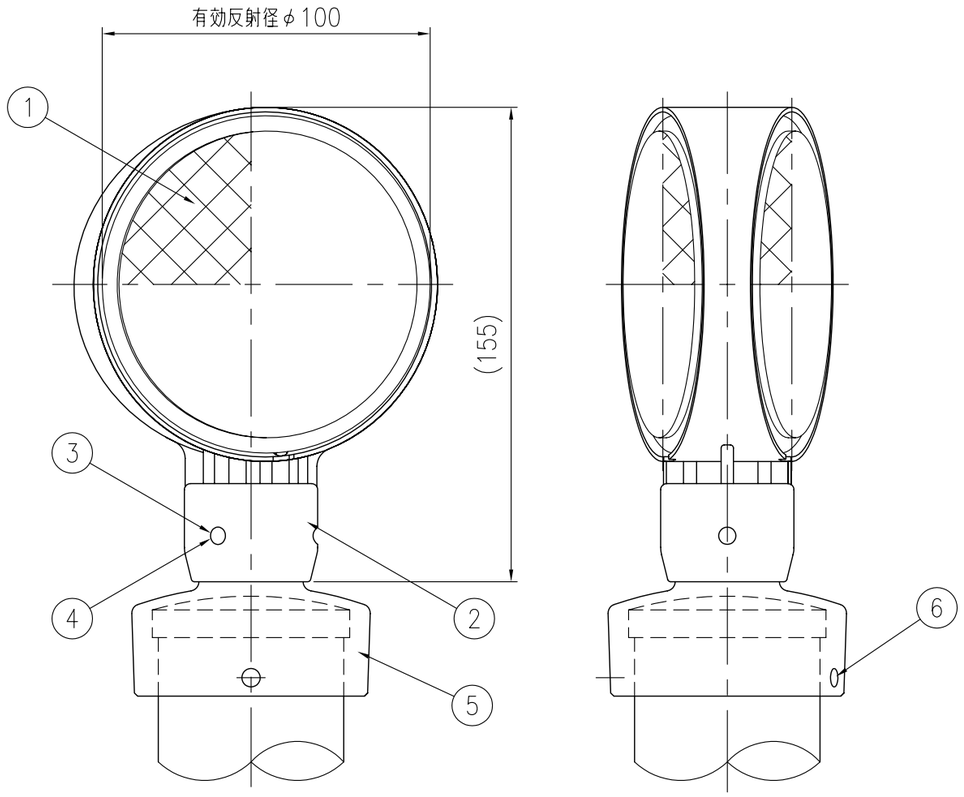

反射部詳細図　S=1/2