ジスロン　景観型地点標　KPD36−R11−X				
品　番	品　名	数　量	材　　質	備　考
1	標示部(基本情報)	2	プリズムレンズ型反射シート	―――
2	標 示 板	2	アルミニウム合金	t2
3	支　　柱	1	STKR400,亜鉛めっき	静電粉体塗装,茶色
4	支柱取付金具	2	アルミニウム合金	―――

図面番号	ASA97066

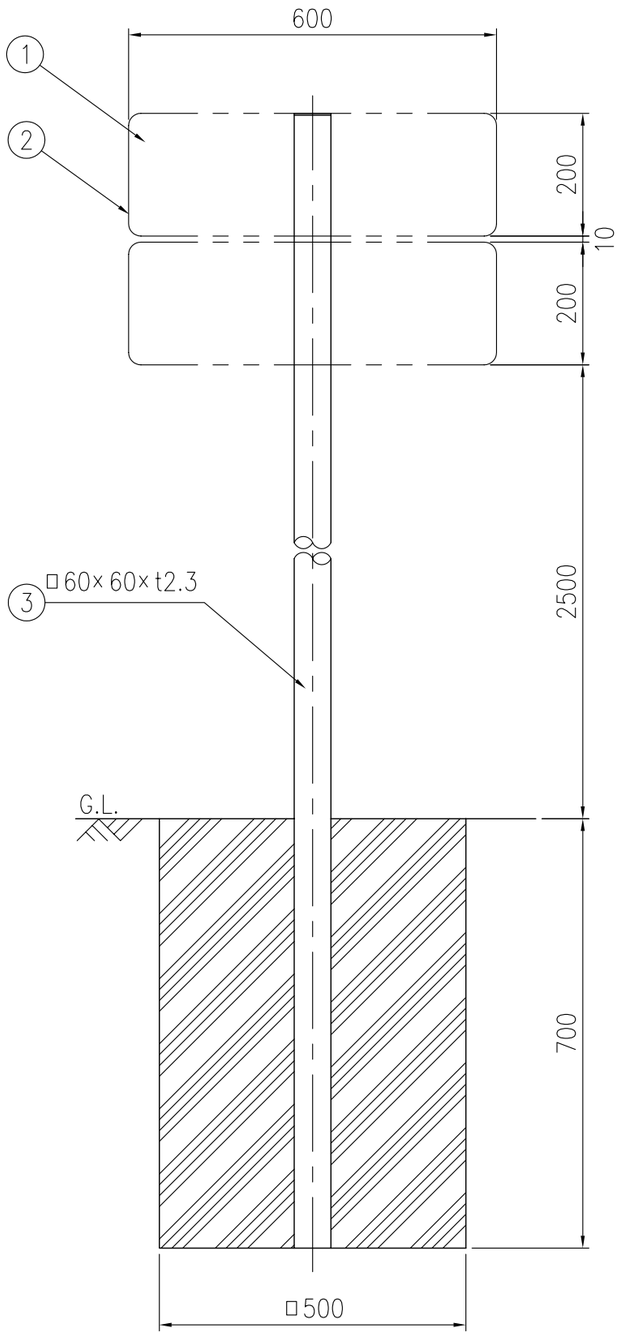

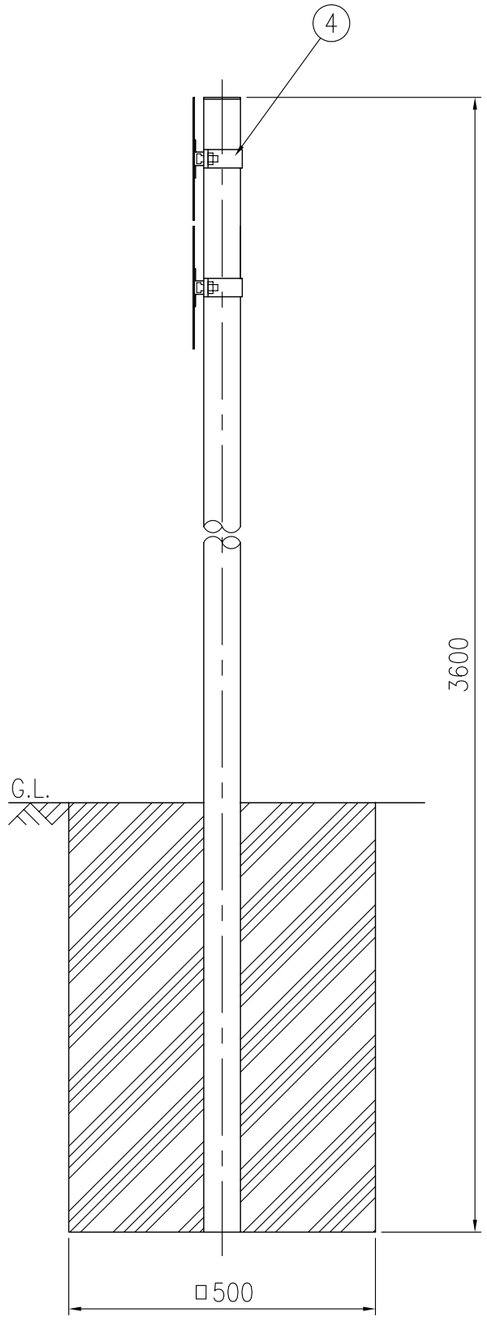

設置図 S=1/10

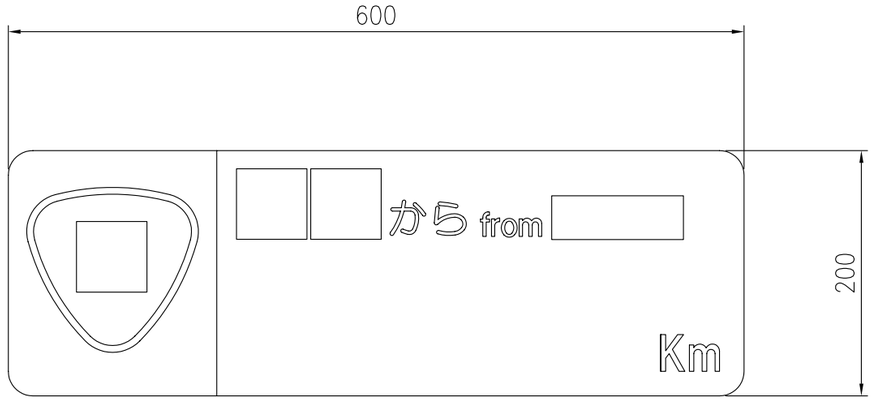

基本情報

① 標示部詳細図 S=1/5