ジスロン　景観型地点標　KPC34−R10−X				
品　番	品　名	数　量	材　　質	備　考
1	標示部(基本情報)	1	プリズムレンズ型反射シート	———
2	標 示 板	1	アルミニウム合金	t2
3	支　　柱	1	STK400,亜鉛めっき	静電粉体塗装,茶色
4	キャップ	1	ポリエチレン樹脂	———
5	Uバンド	1	アルミニウム合金	ワンタッチ金具

図面番号	ASA97060

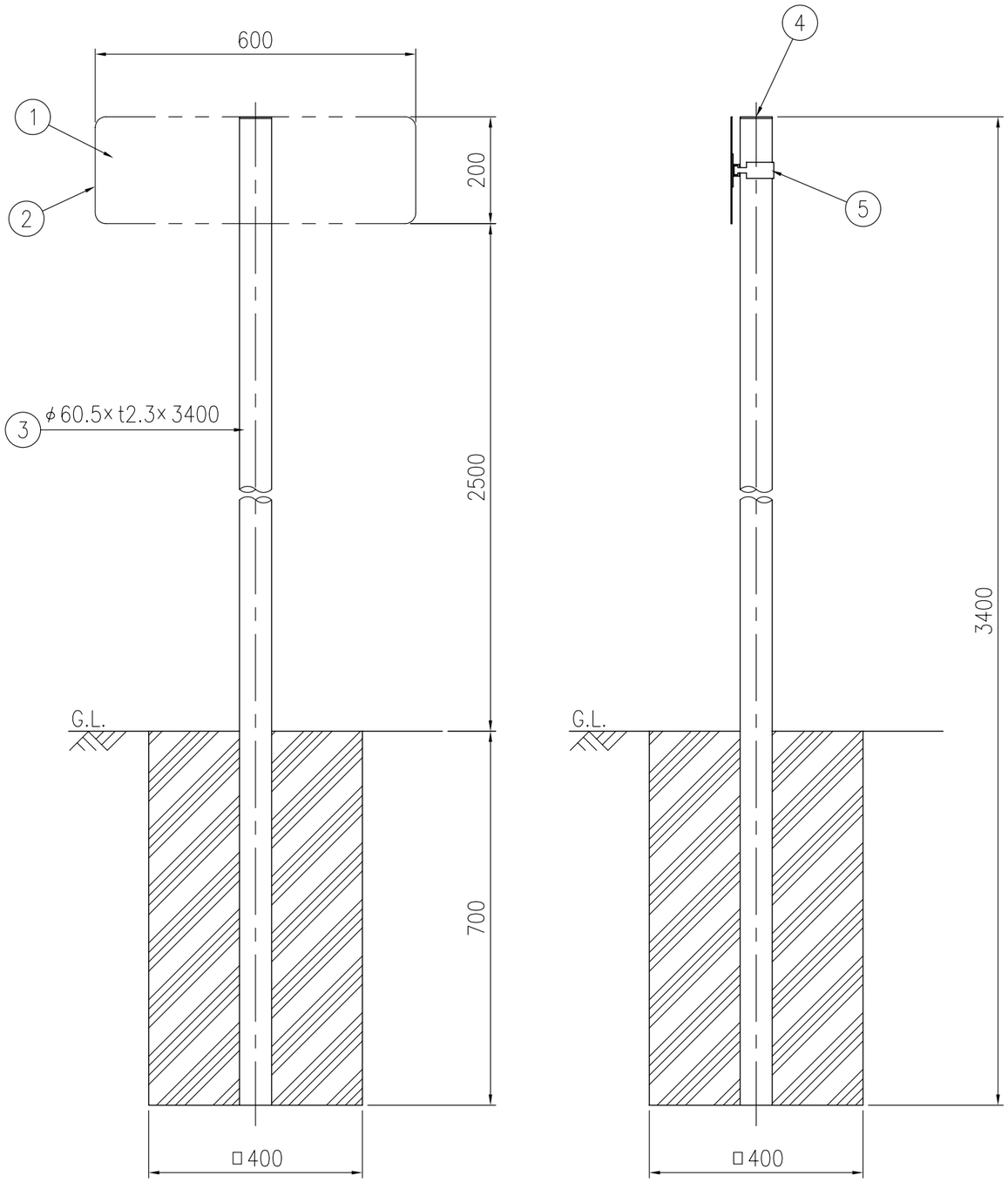

設置図　S=1/10

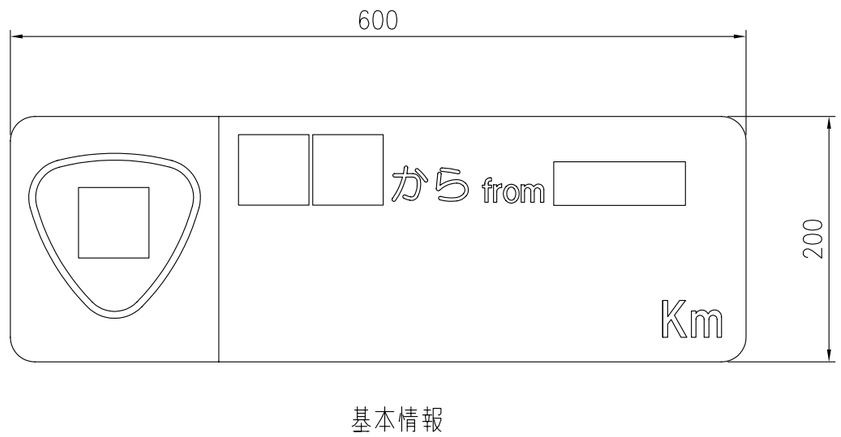

基本情報

①標示部詳細図 S=1/5