正面図

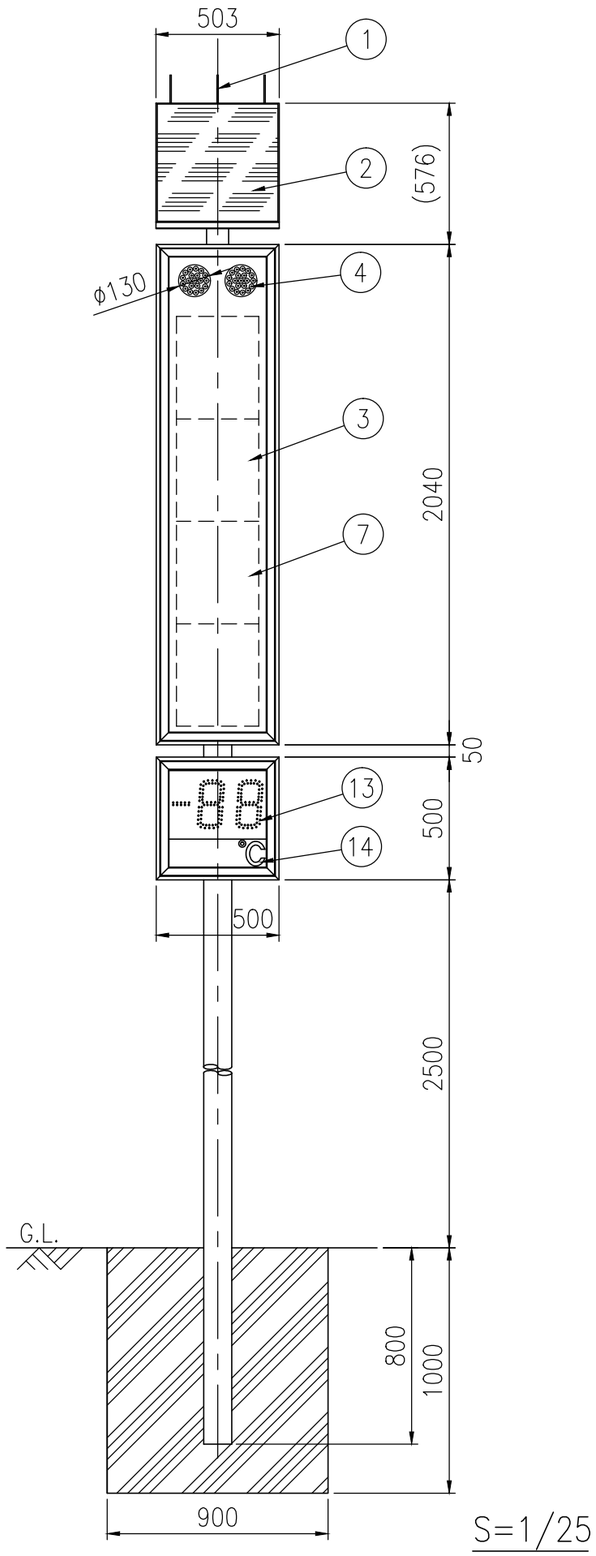

S=1/25

側面図

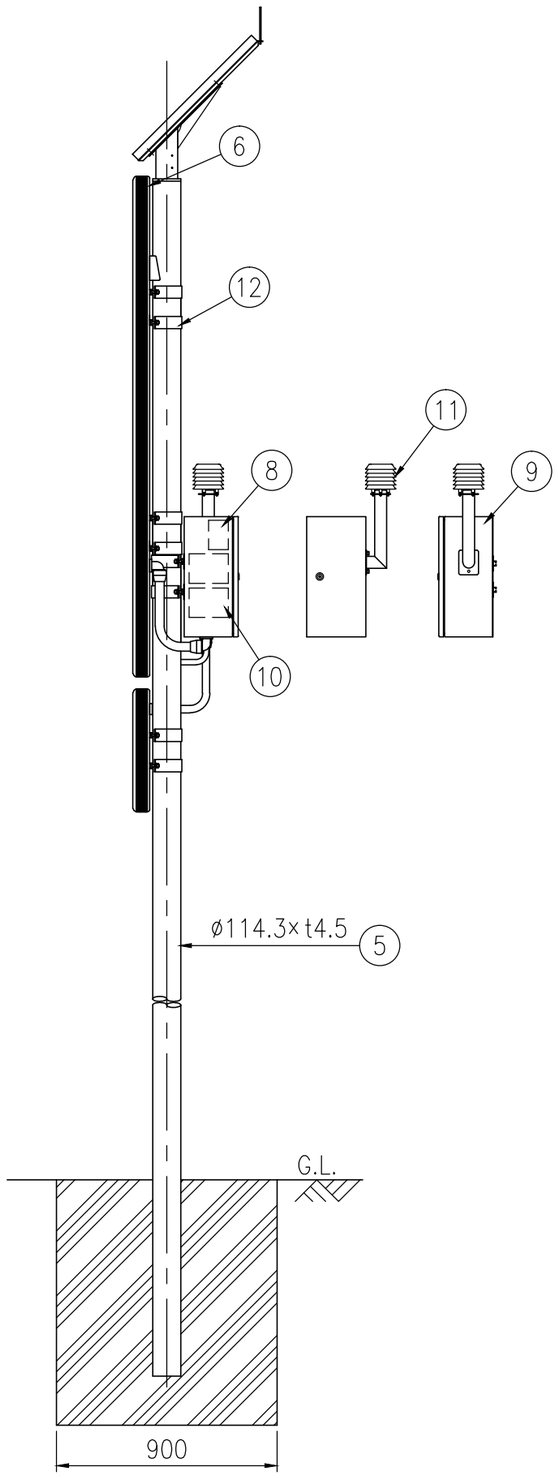

オプトマーカーⅣ　OM4ST−B				
部番	部品名	数量	材質	摘要
1	防鳥針	3	ステンレス	φ5×150
2	太陽電池	1	シリコンソーラー	――――
3	発光体	―	――――	30×24ドット
4	表示灯	40	発光ダイオード	LED黄色発光
5	支柱	1	STK400+亜鉛めっき	静電粉体塗装,茶色
6	枠体	1	アルミニウム合金	陽極酸化皮膜
7	前面板	1	ポリカーボネート樹脂	橙色
8	コントローラ	1	――――	――――
9	制御ボックス	1	高耐食溶融めっき鋼板	静電粉体塗装,茶色
10	蓄電池	2	鉛蓄電池	――――
11	温度センサー	1	白金測温抵抗体	気象庁検定品
12	取付金具	8	アルミニウム合金	アクリル焼付塗装,茶色
13	温度表示部	1	――――	LED赤橙色発光
14	反射シート	―	封入レンズ型反射シート	白色

電気特性		
太陽電池	17.4V−2.3A	
蓄電池	12V−48AH	
発光体	文字表示部	発光ダイオード（赤橙色）
	温度表示部	
	表示灯	発光ダイオード（黄色）
1文字寸法	4文字	325mm×325mm
	5文字	270mm×270mm
点消灯	文字表示部	常時点滅
	温度表示部	昼間−点滅、夜間−点灯
	表示灯	常時/夜間/設定温度以下より選択 （出荷時設定：常時）
点滅	文字表示部	33・38・43・50・60回/分より選択
	温度表示部	（出荷時設定：38回/分）
	表示灯	50・60・80・120回/分より選択,左右交互点滅 （出荷時設定：80回/分）

図面番号	KTAH08051*5

・表示文字はあらかじめ決められた20パターンの中の1パターンを表示できます。
・常時、設定温度以上で常温時の文字を交互点滅及び単独点滅します。
・常時、設定温度以下で低温時の文字を交互点滅及び単独点滅します。
・太陽電池は南向きに設置して下さい。