正 面 図

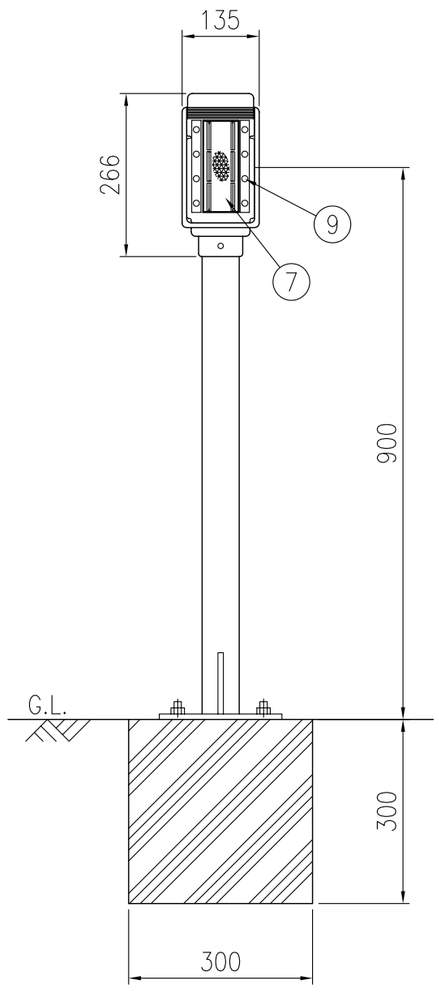

側 面 図

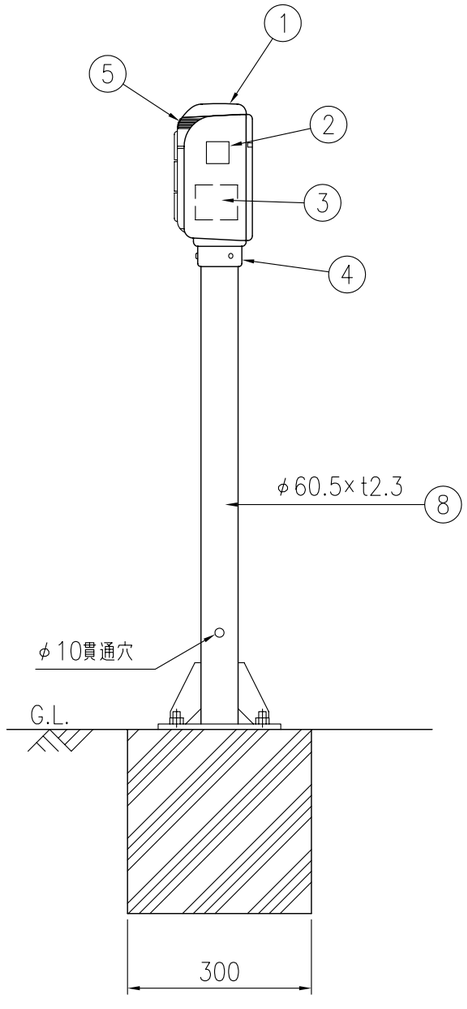

背 面 図

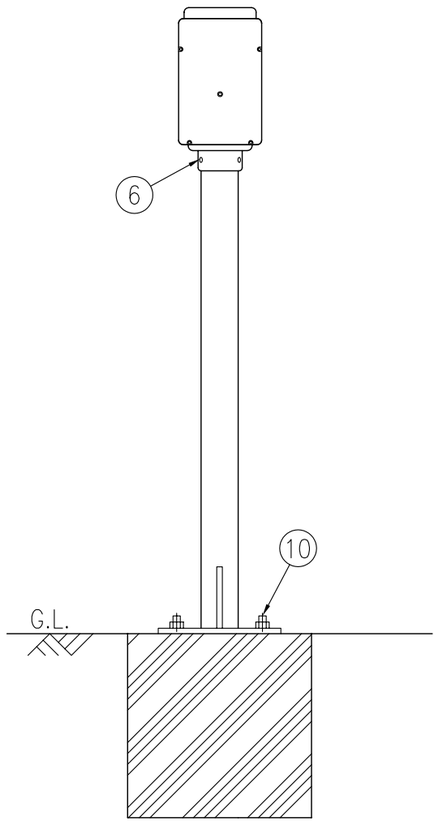

S=1/10

サンデリーⅡ　NS1−YW−208A				
品番	品　名	数量	材　質	摘　要
1	太陽電池	1	シリコンソーラー	————
2	コントローラー	1	————	————
3	蓄電池	1	鉛蓄電池	————
4	架　台	1	ポリカーボネート樹脂	グレー
5	本　体	1	ポリカーボネート樹脂	クリア
6	打込みリベット	3	アルミニウム合金	φ5×L12
7	反射体	1	ポリカーボネート樹脂	白色
8	支　柱	1	STK400+亜鉛めっき	静電粉体塗装,白色
9	発光体	8	————	LED黄色発光
10	アンカーボルト	4	(M12×100)	溶融亜鉛めっき

電　気　特　性	
太陽電池	6.5V − 0.146A
蓄電池	4V − 5AH
発光体	黄色発光ダイオード(LED)
点消灯	自動点消灯　100 ～ 300 Lx
点滅	550 ～ 650 回/分

図面番号	STB09069

※アンカーボルトは、スリーブ打込み式おねじアンカーを使用(ドリル径φ18、深さ57mm)

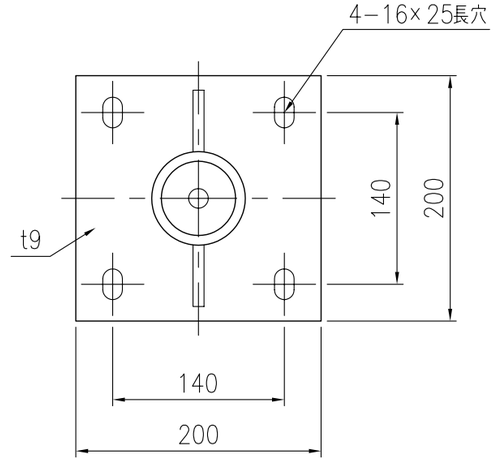

ベース部詳細図 S=1/5