正面図　　側面図　　背面図

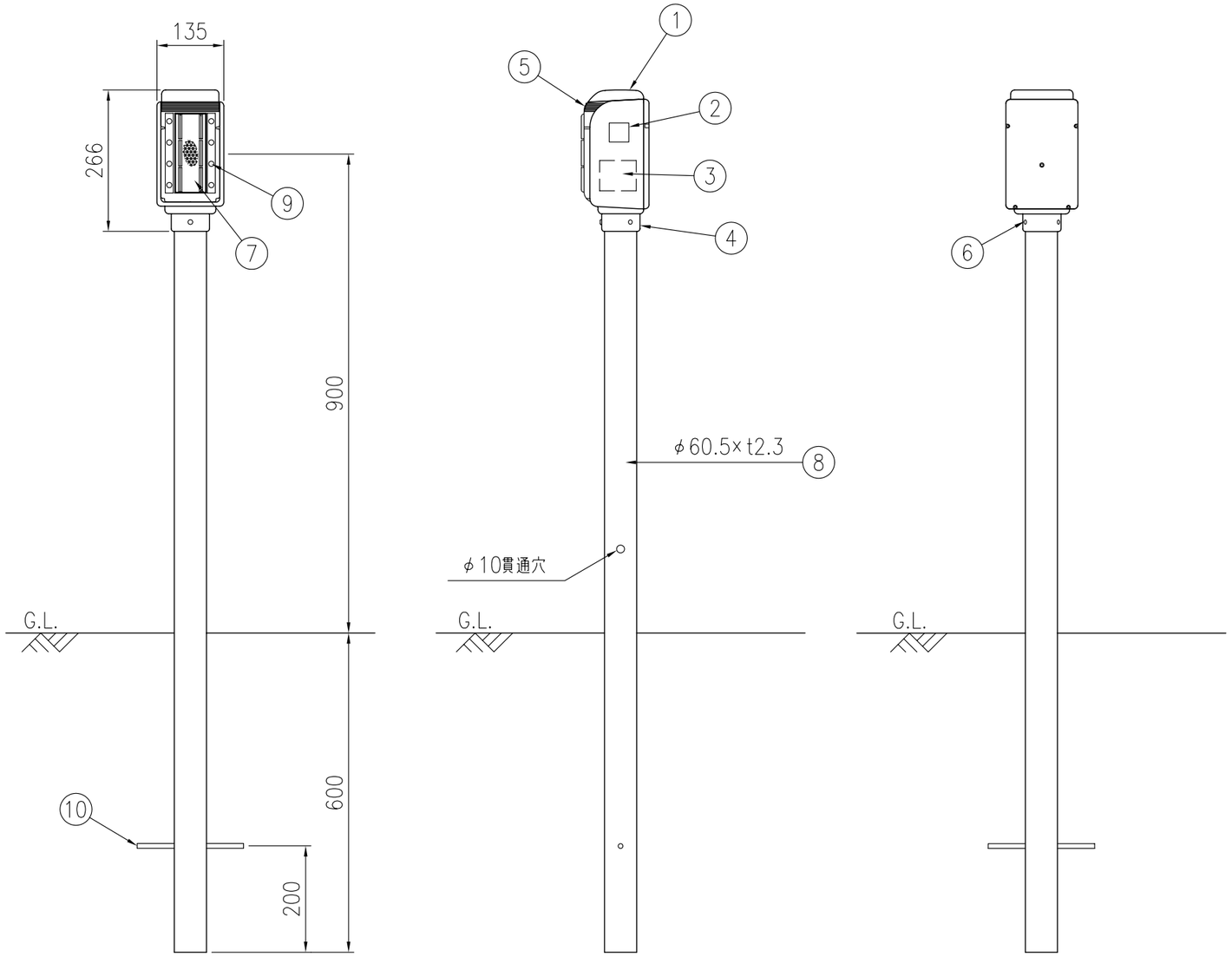

サンデリーⅡ　NS1−RW−214E				
品番	品　名	数量	材　質	摘　要
1	太陽電池	1	シリコンソーラー	――
2	コントローラー	1	――	――
3	蓄電池	1	鉛蓄電池	――
4	架　台	1	ポリカーボネート樹脂	グレー
5	本　体	1	ポリカーボネート樹脂	クリア
6	打込みリベット	3	アルミニウム合金	φ5×L12
7	反射体	1	ポリカーボネート樹脂	白色
8	支　柱	1	STK400+亜鉛めっき	静電粉体塗装,白色
9	発光体	8	――	LED赤色発光
10	ネカセ	1	(φ9×L200)	――

電　気　特　性	
太陽電池	6.5V − 0.146A
蓄電池	4V − 5AH
発光体	赤色発光ダイオード(LED)
点消灯	自動点消灯　100 ～ 300 Lx
点　滅	550 ～ 650 回/分

図面番号	ATA6244