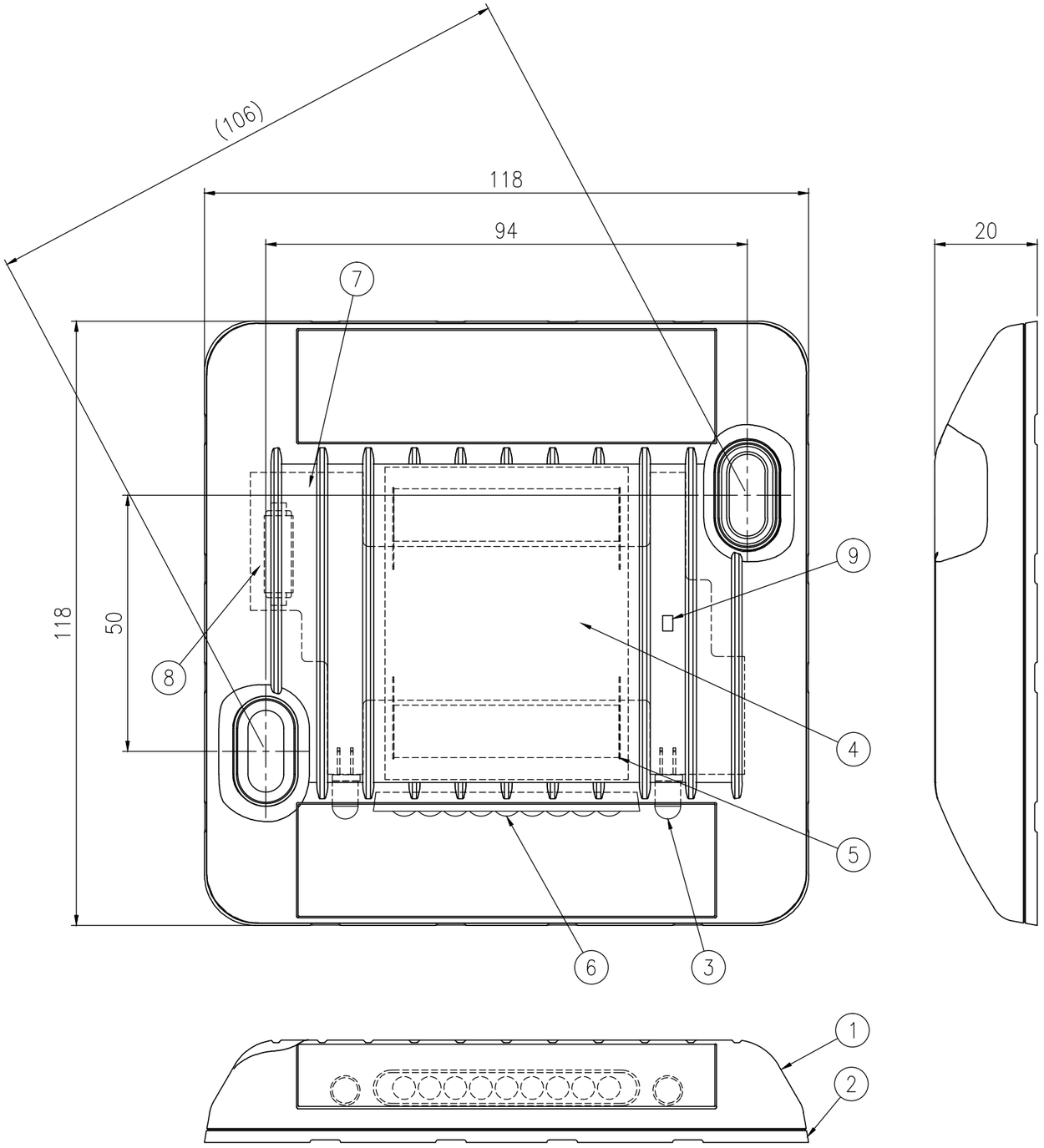

エッジポインタ T−J (標準電波受信) EDGP−JJY−RS				
品 番	品 名	数 量	材 質	備 考
1	上 ケ ー ス	1	ポリカーボネート樹脂	無色透明
2	下 ケ ー ス	1	ASA樹脂	黒色
3	発 光 体	2	高輝度発光ダイオード	赤色
4	太 陽 電 池	1	シリコンソーラー	―――
5	蓄 電 装 置	2	円筒密閉形ニッケル水素電池	―――
6	反 射 体	1	合成樹脂,ガラスビーズ	赤色
7	コントローラ	1	―――	―――
8	ア ン テ ナ	1	―――	―――
9	照度センサ	1	―――	―――

電 気 特 性	
太 陽 電 池	0.27W (4.0V−67mA)
蓄 電 装 置	円筒密閉形ニッケル水素蓄電池
発 光 体	高輝度発光ダイオード
点 消 灯	自動点消灯,照度検知点灯方式
点 滅	電波受信時同期発光：120回/分 電波未受信時高速発光：240回/分

図面番号	KTAH15002

S=1/1