ジスロン　ジュシブロックE−B				
品　番	品　　名	数　量	材　　質	備　　考
1	本　　体	1	ポリエチレン樹脂	白　色
2	反　射　体	2	ガラスビーズ反射体	黄　色
3	ボ　ル　ト	2	(M24×100)	溶融亜鉛めっき
4	スプリングワッシャ	2	(M24)	溶融亜鉛めっき
5	ボルトキャップ	2	ポリエチレン樹脂	白　色
6	ワ　ッ　シ　ャ	2	(φ60×t2)	溶融亜鉛めっき
7	埋込アンカー	2	アルミニウム合金	―――

図面番号	KSAH13006

※反射体部と本体は一体成型

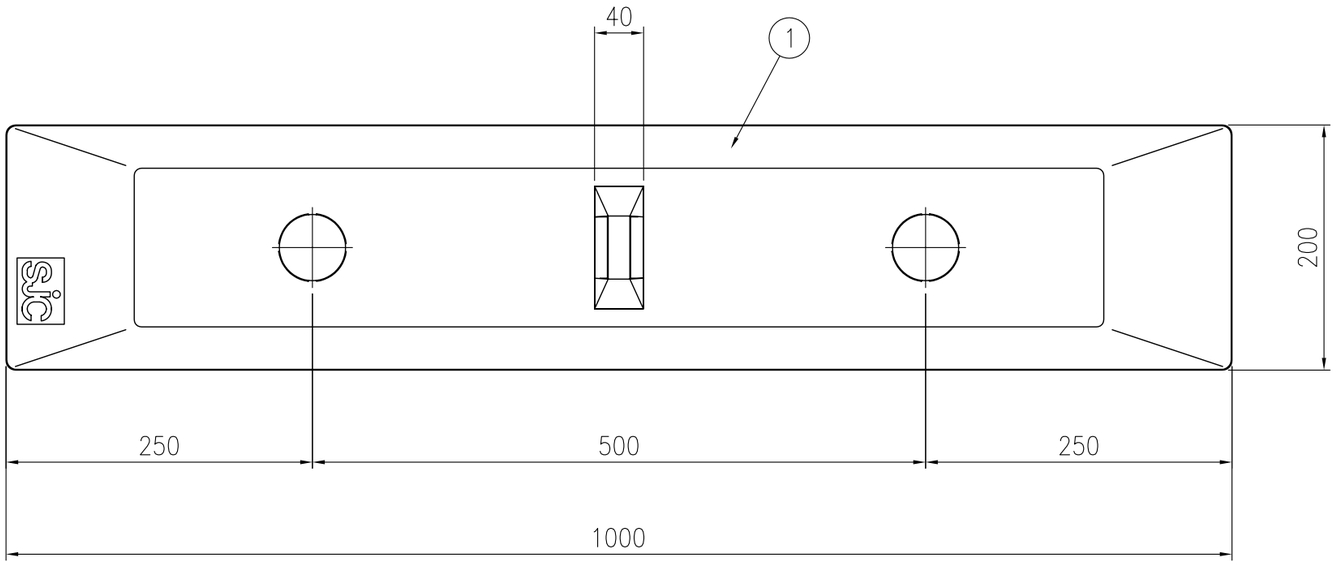

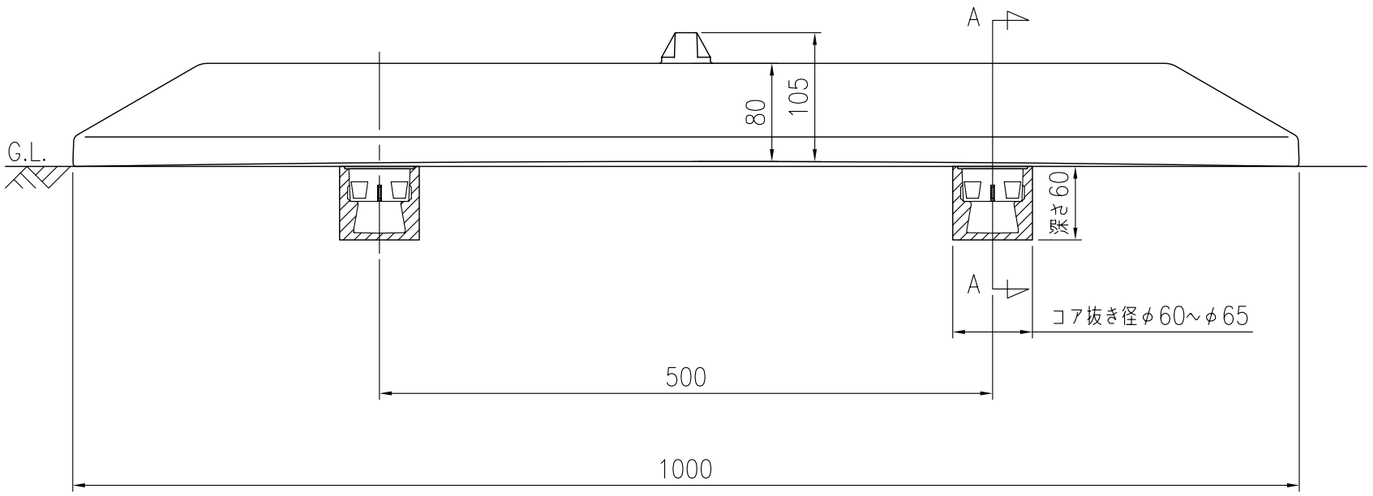

設置図 S=1/5

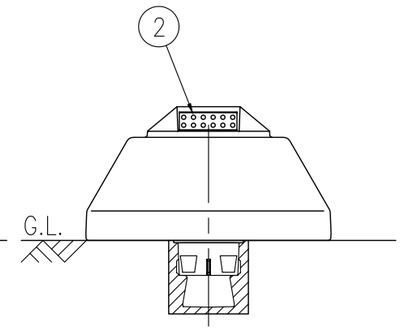

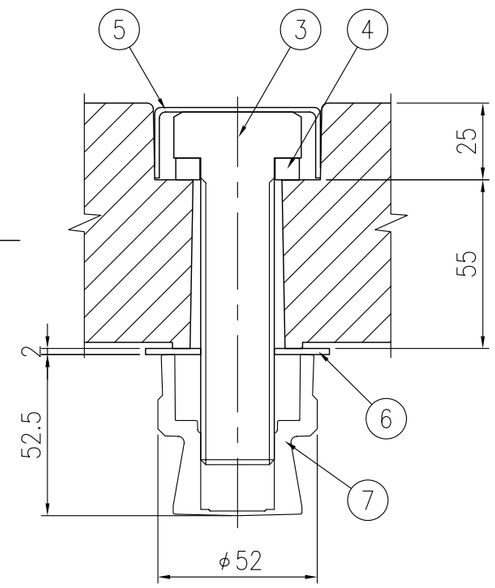

A−A 拡大断面図 S=1/2